Zlomek

INTERIÉROVÉ DVEŘE A ZÁRUBNĚ

CENÍK 2026

Zlomek

DVEŘE od roku 1993

Náš příběh

Psal se rok 1993, kdy jsem rozšířil živnost o montáže obložkových zárubní a dveří. S rostoucím počtem zakázek a zaměstnanců jsme se společně s manželkou rozhodli posunout naše podnikání dál. Založili jsme společnost s ručením omezeným a zahájili vlastní výrobu dveří a obložkových zárubní.

Do chodu firmy se časem zapojili i naši synové Martin a Petr. Společně jsme neustále rozvíjeli výrobu až do dnešní podoby. V roce 2019 jsme v Hodoníně na ulici Bratislavská zahájili výstavbu nových výrobních hal o rozloze 5 000 m². Samotný areál má bohatou historii – od počátku 20. století zde fungoval dřevařský závod na výrobu oken, dveří a rámových zárubní. Později se zde krájela dýha. Jsme hrdí, že můžeme částečně navázat na tuto tradici.

V současnosti zaměstnáváme více než 80 pracovníků, kterým patří naše upřímné poděkování. Někteří z nich jsou s námi dokonce od samotného začátku a jejich zkušenosti jsou neocenitelné.

Naší prioritou je spokojenost zákazníků, která vychází z kvality našich výrobků. Jelikož se jedná o zakázkovou výrobu, každý díl vyrábíme s maximální péčí a klademe důraz na opracování a kvalitu použitých materiálů. Abychom splnili i ty nejnáročnější požadavky klientů, zaměřujeme se na moderní design a architekturu. Náš katalog nabízí řadu jedinečných novinek.

S nabídkou našich produktů se můžete setkat u našich obchodních partnerů v Česku a Slovensku.

Děkujeme, že jste projevili zájem o produkty rodinné firmy Zlomek, s. r. o. Věříme, že Vám naše výrobky přinesou radost a budou Vám dlouho a spolehlivě sloužit.

Josef Zlomek

OBSAH

4 Simply
4 Brilant
5 Glasswood
6 Linear
6 Bels
7 Vila
7 Mirror
8 Smart
9 Dveře - příplatky
11 Způsoby otevírání
12 Dekory, skla, kování
13 Posuvné dveře
14 Mušle
16 Obložkové zárubně
18 Světlíkové stěny
20 Speciální dveře
27 Celoskleněný program
35 Technické parametry

ABECEDNÍ REJSTŘÍK

10 Atypické rozměry dveří
6 Bels
11 Bezfalcové dveře
4 Brilant
27 Celoskleněný program
9 Dveře - příplatky
11 Dveře do skryté zárubně
5 Glasswood
12 Kategorie dekorů
26 Klima dveře
36 Konstrukce dveří a zárubní
12 Kování
11 Kyvné dveře
6 Linear
34 Lištování Garda
12 Magnetic
11 Maximální rozměry dveří a zárubní
7 Mirror
14 Mušle
19 Nadpanely
40 Napojení podlah
10 Nástřik RAL/NCS - dveře
17 Nástřik RAL/NCS - zárubně
17 Obklad kovové zárubně
17 Obložkové zárubně
39 Otevírání, orientace
19 Podlahové lišty
13 Posuvné dveře
25 Protihlukové dveře
21 Protipožární dveře
22 Protipožární + kouřotěsné
24 Protipožární + kouřotěsné + protihlukové
23 Protipožární + protihlukové
19 Rámové zárubně
11 Reverzní otevírání
4 Simply
12 Skla pro dřevěné dveře
11 Skládací dveře
8 Smart
41 Stavební otvory
18 Světlíkové stěny
7 Vila
38 Výkresy zárubní
17 Zárubně - příplatky

Uvedené ceny platí pro typizované rozměry 60, 70, 80, 90 / 197 cm.

LEGENDA

🔥 v protipožární úpravě | kombinace dekorů | **OKZ** v provedení OKZ | **RAL** v nástřiku

ŘADA SIMPLY

	1	2S
CPL Unibarvy	5090,-	12590,-
CPL 3D	5290,-	12790,-
CPL Premium	5790,-	13290,-
HPL Supermat	8590,-	16090,-
PÚ RAL/NCS	8790,-	16290,-

Cena nástřiku RAL/NCS do rozměru 90/197, tabulka příplatků pro atypické rozměry, viz tab. na str. 10.
U Simply 2S jednotná cena akrylového skla (čiré, šedé, bronz i matné varianty).

LZE

OKZ RAL

ŘADA BRILANT

	1	2S	3S	5	7	8	15	16
PÚ RAL/NCS	8790,-	10490,-	10490,-	8890,-	8790,-	8790,-	8790,-	8790,-

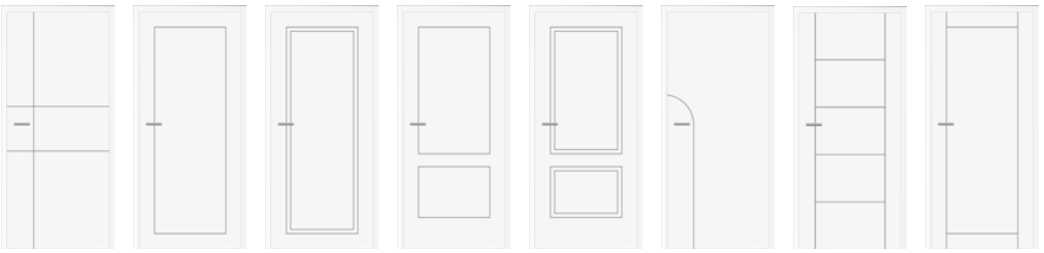

	17	18	19	20	21	22	23	24
PÚ RAL/NCS	8790,-	8890,-	9090,-	8990,-	9090,-	8790,-	9090,-	8890,-

Uvedené ceny obsahují nástřik RAL/NCS do rozměru 90/197, ceny nástřiku u ostatních rozměrů a ceny za atypický rozměr dle tabulek na str. 10.

LZE

OKZ

NELZE

GLASSWOOD

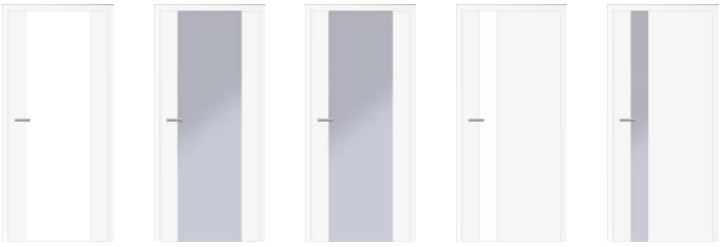

	1K	1S	1ZK	2K	2S
CPL Unibarvy	9090,-	10490,-	11590,-	8590,-	9090,-
CPL 3D	9290,-	10690,-	11790,-	8790,-	9290,-
CPL Premium	9790,-	11190,-	12290,-	9290,-	9790,-
HPL Supermat	12590,-	13990,-	15090,-	12090,-	12590,-
PÚ RAL/NCS	12990,-	13490,-	14690,-	12790,-	12990,-

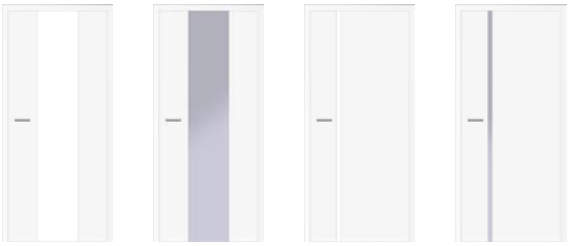

	5K	5S	6K	6S
CPL Unibarvy	9090,-	10490,-	8590,-	9090,-
CPL 3D	9290,-	10690,-	8790,-	9290,-
CPL Premium	9790,-	11190,-	9290,-	9790,-
HPL Supermat	12590,-	13990,-	12090,-	12590,-
PÚ RAL/NCS	12990,-	13490,-	12490,-	12990,-

Posuvné provedení pouze u modelů se sklem: Posuv Texas – 1S, 2S, 5S, 6S.
Posuv Standard, do pouzdra i Elox – modely 5S a 6S.
V reverzním provedení pouze prosklené modely, nikoliv kazetové, zrcadlo.
Cena nástřiku RAL/NCS do rozměru 90/197, tabulka příplatků pro atypické rozměry, viz tab. na str. 10.

Jednotná cena nabízených skel - Connex čirý, bílý, šedý i bronz.
V ceně zrcadlo klasické. Zrcadlo šedé a bronz + 1000,-.

LZE NELZE

RAL OKZ

ŘADA LINEAR

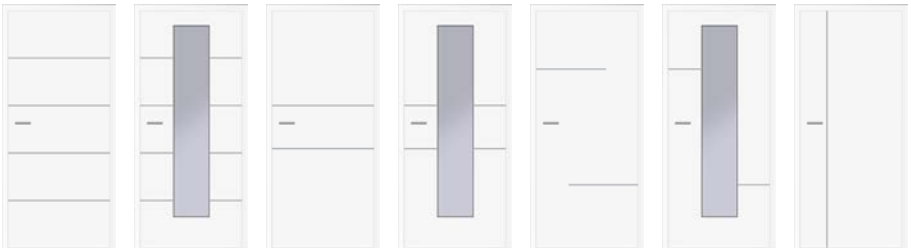

	1	1S	3	3S	4	4S	6
CPL Unibarvy	7190,-	8890,-	6390,-	8090,-	7090,-	8090,-	6190,-
CPL 3D	7390,-	9090,-	6590,-	8290,-	7290,-	8290,-	6390,-
CPL Premium	7890,-	9590,-	7090,-	8790,-	7790,-	8790,-	6890,-
HPL Supermat	10690,-	12390,-	9890,-	11590,-	10590,-	11590,-	9690,-
PÚ RAL/NCS	×	×	×	×	×	×	×

	7	9	10	14	15	16	17
CPL Unibarvy	7090,-	6490,-	6490,-	7290,-	7290,-	6490,-	7090,-
CPL 3D	7290,-	6690,-	6690,-	7490,-	7490,-	6690,-	7290,-
CPL Premium	7790,-	7190,-	7190,-	7990,-	7990,-	7190,-	7790,-
HPL Supermat	10590,-	9990,-	9990,-	10790,-	10790,-	9990,-	10590,-
PÚ RAL/NCS	×	×	×	×	×	×	×

Linear Inox v povrchu zafrézované pásky v ceně dveří – imitace nerez
Linear Nero v povrchu zafrézované pásky v ceně dveří – černý lesk
Linear Vario v povrchu zafrézované pásky – dřevodekor, unibarva dle požadavku nebo zlatý lesk (vše individuální kalkulace).

LZE NELZE

OKZ RAL

ŘADA BELS

	1 K	1S	1ZK	2S	3S	4S	5S	6S
CPL Unibarvy	8590,-	8990,-	10990,-	10490,-	10490,-	10490,-	10490,-	10490,-
CPL 3D	8790,-	9190,-	11190,-	10690,-	10690,-	10690,-	10690,-	10690,-
CPL Premium	9290,-	9690,-	11690,-	11190,-	11190,-	11190,-	11190,-	11190,-
HPL Supermat	12090,-	12490,-	14490,-	13990,-	13990,-	13990,-	13990,-	13990,-
PÚ RAL/NCS	×	×	×	×	×	×	×	×

Konstrukce: spárovka masiv smrk, LTD desky, 4 mm sklo kalené float nebo matelux. Možné posuvné systémy Standard, Elox, Texas a do pouzdra. **V ceně 4mm sklo kalené Float nebo Matelux (vč. variant šedá a bronz).**

LZE NELZE

OKZ RAL

ŘADA VILA

	1K	**1S**	1SK	2K	**2SK**	3K
CPL Unibarvy	7290,-	6890,-	7190,-	7290,-	7190,-	7290,-
CPL 3D	7490,-	7090,-	7390,-	7490,-	7390,-	7490,-
CPL Premium	7990,-	7590,-	7890,-	7990,-	7890,-	7990,-
HPL Supermat	10790,-	10390,-	10690,-	10790,-	10690,-	8090,-
PÚ RAL/NCS	×	×	×	×	×	×

	3SK	4K	4SK	5K	**5S**	5SK
CPL Unibarvy	7390,-	7490,-	7390,-	7590,-	7090,-	7390,-
CPL 3D	7590,-	7690,-	7590,-	7790,-	7290,-	7590,-
CPL Premium	8090,-	8190,-	8090,-	8290,-	7790,-	8090,-
HPL Supermat	10890,-	10990,-	10890,-	11090,-	10590,-	10890,-
PÚ RAL/NCS	×	×	×	×	×	×

LZE NELZE

OKZ **RAL**

MIRROR

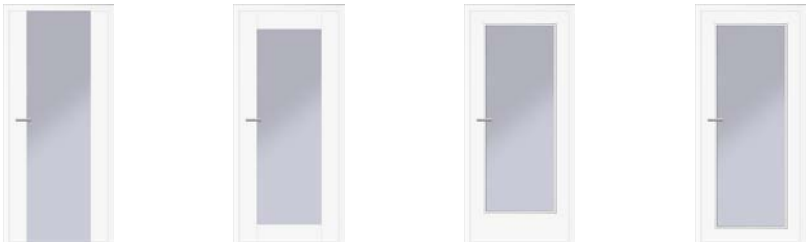

	GLASSWOOD 1ZK	BELS 1ZK	SMART 3ZK	SMART 23ZK
CPL Unibarvy	11590,-	10990,-	10190,-	10190,-
CPL 3D	11790,-	11190,-	10390,-	10390,-
CPL Premium	12290,-	11690,-	10890,-	10890,-
HPL Supermat	15090,-	14490,-	13690,-	13690,-
PÚ RAL/NCS	14690,-	×	×	×

Zrcadlo pouze z jedné strany dveří, ze druhé vždy kazeta. Reverzní provedení pouze varianta BELS 1ZK.
Posuvné dveře - pouze modely BELS 1ZK, SMART 3ZK a SMART 23ZK.
Cena nástřiku RAL/NCS do rozměru 90/197, tabulka příplatků pro atypické rozměry, viz tab. na str. 10.
V ceně zrcadlo klasické. **Zrcadlo šedé a bronz +1000 Kč.**

ŘADA SMART

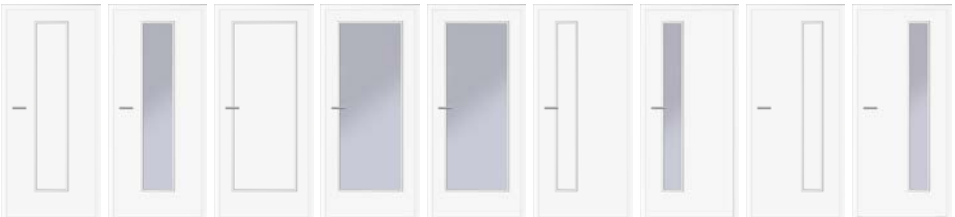

	2K	2S	3K	**3S**	3ZK	8K	8S	9K	9S
CPL Unibarvy	6590,-	6390,-	7390,-	7890,-	10190,-	6490,-	6390,-	6490,-	6390,-
CPL 3D	6790,-	6590,-	7590,-	8090,-	10390,-	6690,-	6590,-	6690,-	6590,-
CPL Premium	7290,-	7090,-	8090,-	8590,-	10890,-	7190,-	7090,-	7190,-	7090,-
HPL Supermat	10090,-	9890,-	10890,-	11390,-	13690,-	9990,-	9890,-	9990,-	9890,-
RAL/NCS	×	9790,-	×	11290,-	13590,-	×	9790,-	×	9790,-

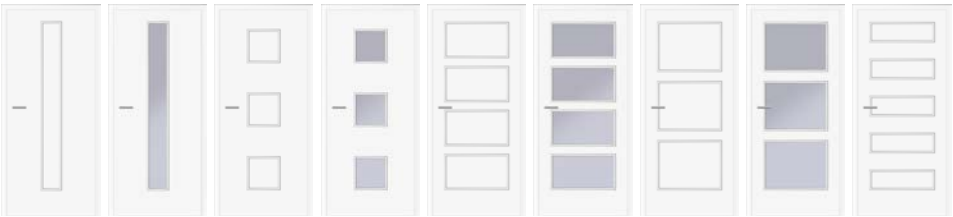

	11K	11S	16K	16S	19K	**19S**	21K	**21S**	22K
CPL Unibarvy	6490,-	6390,-	6490,-	6490,-	8090,-	7690,-	8090,-	7690,-	8090,-
CPL 3D	6690,-	6590,-	6690,-	6690,-	8290,-	7890,-	8290,-	7890,-	8290,-
CPL Premium	7190,-	7090,-	7190,-	7190,-	8790,-	8390,-	8790,-	8390,-	8790,-
HPL Supermat	9990,-	9890,-	9990,-	9990,-	11590,-	11190,-	11590,-	11190,-	11590,-
RAL/NCS	×	9790,-	×	9890,-	×	11090,-	×	11090,-	×

	22S	23K	**23S**	23ZK	24S	25S	26S
CPL Unibarvy	7690,-	6990,-	7890,-	10190,-	6390,-	6390,-	6390,-
CPL 3D	7890,-	7190,-	8090,-	10390,-	6590,-	6590,-	6590,-
CPL Premium	8390,-	7690,-	8590,-	10890,-	7090,-	7090,-	7090,-
HPL Supermat	11190,-	10490,-	11390,-	13690,-	9890,-	9890,-	9890,-
RAL/NCS	11090,-	×	11290,-	13590,-	9790,-	9790,-	9790,-

LZE

0KZ

RAL

NELZE

Modely Smart 3S a 23S mají v ceně bezpečnostní kalené sklo kat. 1.
V nástřiku RAL/NCS pouze prosklené dveře do 90/197 cm, atypické rozměry viz tab. na str. 10.
U modelů 3ZK a 23ZK v ceně zrcadlo klasické. **Zrcadlo šedé a bronz +1000,-.**

PŘÍPLATKY
DVEŘE

DVEŘE - PŘÍPLATKY

PŘÍPLATKY DVEŘE	
Kombinace dekorů pouze Simply 1	+300,–
– u odlišných struktur nutno přičíst stabilizační profil/napínací tyč (stejné ST profil nevyžaduje)	+1000,– /+2900,-
Povrch HPL Egger	Individuální
Šikmina	+1800,–
Hranolek navíc	+150,–
Dvoukřídlé dveře: 2× cena jednokřídlých. Typové rozměry 60, 70, 80, 90, ostatní s příplatkem za atyp. Pasivní křídlo obsahuje zástrč, protipožární dveře obsahují klapačku.	+400,–
Poskytnuté slevy se vztahují i na příplatky!	

PŘÍČNÝ DEKOR	
U otočných dveří lze pouze do světlosti 203 cm, orientace skla je standardně svisle. Nelze u posuvných systémů Minima a Atlantis. U systému Elox do světlosti dveří 201,5 cm, u systémů Standard a Texas do světlosti 202,5 cm.	
CPL Unibarvy, CPL 3D	+300,–
CPL Premium	0,–
Eukalyptus tmavě hnědý	nelze

STABILIZAČNÍ PROFIL / NAPÍNACÍ TYČ		
Lze aplikovat pouze do neprosklených dveří		
Uvedené rozměry výšky v cm	stabilizační profil 1000,-	napínací tyč 2900,-
Kombinace struktur	do v. 230 cm vč.	nad v. 230 cm
Do skryté zárubně vč. bezfalc.	do v. 230 cm vč.	nad v. 230 cm
Dveře do obkladu stěny	do v. 230 cm vč.	nad v. 230 cm
Falcové a reverzní dveře	od v. 215,5 cm	nad v. 230 cm
Klima dveře	do v. 230 cm vč.	nad v. 230 cm
Dveře bezfalcové vč. posuvných	ne	ne
Dveře s povrchem MDF (pro stěrku, výmalbu, tapetu)	ne	vždy ano
Posuvné dveře s povrchem MDF	ne	vždy 2×

PŘÍPLATKY ZA ATYPICKÝ ROZMĚR (vyráběno po 5 mm)			
Stabilizační profil/napínací tyč dle rozměru a provedení viz tab. str. 10			
Atyp VÝŠKA (cm)	**do 209,5**	**do 230**	**do 260**
Dveře	500,–	1000,–	2000,–
Zárubně	500,–	1000,–	2000,–
Atyp ŠÍŘKA (cm)	**60-90**	**91-110**	**111-120**
Dveře	700,–	1100,–	1800,–
Zárubně	300,–		
ZVÝHODNĚNÝ ROZMĚR 210 cm			
Dveře / zárubně 60, 70, 80, 90 / 210 cm	300,– / 300,–		
Výška 196,5 cm, šířka -0,5cm u typového rozměru bez příplatku			

MAXIMÁLNÍ ROZMĚRY DVEŘÍ A ZÁRUBNÍ		
Jmenovitý rozměr	š 120 cm	v 260 cm
Posuv na stěnu	š 118 cm	v 260 cm

DVEŘE – NÁSTŘIK NEMETALICKÉ RAL PRO ATYPICKÉ ROZMĚRY STUPEŇ LESKU – G10 – HLUBOKÝ MAT		
šířka dveří (nebo do plochy m²)	SIMPLY, SMART S, GLASSWOOD	BRILANT
dveře do 90/197cm	viz modelové řady	
dveře do 90/210 cm (nebo do 1,89 m²)	CPL* +4000,–	+600,–
dveře do 90/230 cm (nebo do 2,07 m²)	CPL* +4400,–	+900,–
dveře do 90/260 cm (nebo do 2,34 m²)	CPL* +4900,–	+1400,–
dveře do 90/280 cm (nebo do 2,52 m²)	CPL* +5300,–	+1800,–
dveře do 100/260 cm (nebo do 2,86 m²)	CPL* +6000,–	+2500,–
dveře do 110/280 cm (nebo do 3,08 m²)	CPL* +6400,–	+2900,–
dveře do 120/280 cm (nebo do 3,36 m²)	CPL* +6900,–	+3300,–
Kombinace odstínů RAL/NCS dveře + 3500,–		

*Vychází se z kategorie dekorů CPL UNIBARVY.
Ceny RAL pro Glasswood str. 5.

ZPŮSOBY OTEVÍRÁNÍ

BEZFALCOVÉ DVEŘE	
Závěsy TECTUS 340 – 2 ks (skryté) – ocel stříbrná	2500,–
Závěsy TECTUS 340 – 2 ks (skryté) – černý, bílý	3800,–
Závěsy JUST 3D – 2 ks	2400,–
Magnetický zámek ocel/černý, bílá	600,– /700,–
Dveře jsou nadstandardně opatřeny hranou ABS 1 mm	
Dveře vyšší než 219,5 cm nutno přičíst 3. závěs Bezfalcové dveře do CGU jen mechanický zámek Bezfalcové DVK dveře jen mechanický zámek	

REVERZNÍ OTEVÍRÁNÍ	
Nelze v protipožární úpravě, s obložkou 80 mm ani v provedení DVK (dvoukřídlé dveře)	
Cena dveří	+1200,–
Cena zárubně	+1200,–
Závěsy TECTUS 240 – 2 ks, ocel stříbrná	2500,–
Závěsy TECTUS 240 – 2 ks, černý, bílý	3800,–
Magnetický zámek ocel/černý, bílý	600,– /700,–
Dveře vyšší než 219,5cm nutno přičíst 3. závěs	
Proveditelnost reverzního otevírání v jednotlivých modelových řadách:	
Simply 1 – ano; s nadpanely pouze typ F	
Brilant – všechny modely kromě Brilant 3S	
Linear – pouze neprosklené modely	
Glasswood – pouze dveře se sklem, nikoliv s kazetou	
Bels – všechny modely	
Vila – nelze v reverzním otevírání (zasklívací rámeček neumožňuje dveře otevřít na 90°, průchod by byl zúžený)	
Smart – pouze modely Smart 8S, 8K, 24S	

DVEŘE DO SKRYTÉ ZÁRUBNĚ	
Cena dveří (obsahuje stabilizační profil/ vyrovnávací tyč) viz tabulka str. 10	+1000,– / +2900 Kč
Magnetický zámek, protiplech, těsnění ocel stříbrná, černý	+950,–
Závěs Tectus 240 – 2ks, ocel stříbrná/černý, bílý	+2500,– / +3 800,–
Výška nad 2100 mm + 3. závěs (stříbrný/černý, bílý)	+1250,– / +1900,–
Skrytá zárubeň	individuální

KYVNÉ DVEŘE	
Cena dveří	+600,–
Cena zárubně	+600,–
Při uzamykání hranolek navíc	+150,–
Závěsy (2 ks)	1800,–

SKLÁDACÍ DVEŘE				
Povrch	**UNIBARVY**	**3D**	**PREMIUM**	**SUPERMAT**
Typ dveří 1	6500,–	6700,–	7200,–	9900,–
Typ dveří 8S, 9S (od š. 700 mm)	8500,–	8700,–	9200,–	11900,–
Typ dveří 10S (od š. 700 mm)	10300,–	10500,–	11000,–	13700,–
Cena zárubně		+1300,–		
Cena kování		+2400,–		
Mušle		viz str. 14-15		
Dvoukřídlé dveře = 2× jednokřídlé dveře, kování i mušle				
Jednokřídlé otvírání max. do šíře 110 cm (2×55 cm), max. výška dveřního křídla je 210 cm. Výplň dveří pouze voština. Pouze v kombinaci s obložkovou zárubní. Nelze upevnit do kovových zárubní a obkladu kovové zárubně. Dveře nelze uzamykat.				

MAX. ROZMĚRY DVEŘÍ DO SKRYTÉ ZÁRUBNĚ A PŘÍPLATEK ZA ROZMĚR				
	max. rozměr	atypická výška - příplatek rozměr	příplatek dekor	počet závěsů
Dekory kolekce Zlomek v CPL (bezfalc, reverz)	265 cm	+2000,-	v ceně rozměru	3
Dekory kolekce Zlomek UNI, 3D v HPL (bezfalc, reverz)	275 cm	+2500,-	+3000,-	3
Dekory kolekce Zlomek Premium v HPL (bezfalc, reverz)	275 cm	+2500,-	+5000,-	3
RAL/NCS (bezfalc, reverz)	300 cm	+2500,-	+6900,-	3
HPL Egger mimo naši kolekci (pouze bezfalc)	275 cm	+2500,-	individuální	3
HPL Kronospan (pouze bezfalc)	275 cm	+2500,-	individualní	3

DEKORY, SKLA, KOVÁNÍ

KATEGORIE DEKORŮ	
Unibarvy	
Alpská bílá	W1100 ST9
Prémium bílá pór	W1000 ST19
Karátově béžová	U115 ST9
Šalvějově zelená	U638 ST9
Kašmírově šedá	U702 ST9
Angorská šedá	U705 ST9
Taupe šedá	U750 ST9
Perlově šedá	U763 ST9
Diamantově šedá	U963 ST9
3D	
Pinie Aland polární	H3433 ST22
Pinie Aland bílá	H3430 ST22
Dub Vicenza	H3157 ST12
Dub Hamilton	H3303 ST10
Dub Nebraska	H3331 ST10
Dub Corbridge	H3395 ST12
Eukalyptus tmavě hnědý	H3043 ST12
Premium	
Dub Halifax přírodní	H1180 ST37
Dub Halifax tabákový	H1181 ST37
Dub Cuneo hnědý	H3317 ST28
HPL Supermat	
Černá	U999 PM

LAKOVANÉ BARVY K DEKORŮM CPL		
CPL EGGER	NÁSTŘIK ZLOMEK	Egger doporučuje
Alpská bílá	Z-LAK 1100	NCS S0601-B, RAL 9003
Karátově béžová	Z-LAK 115	NCS S1505-Y40R
Šalvějově zelená	Z-LAK 638	NCS S3005-Y
Kašmírově šedá	Z-LAK 702	NCS S2005-Y60R
Angorská šedá	Z-LAK 705	NCS S1502-Y20R
Taupe šedá	Z-LAK 750	NCS S2502-Y20R, RAL 7044
Diamantově šedá	Z-LAK 963	NCS S7500-N
Černá	Z-LAK 999	RAL 9011
Nástřik ZLOMEK je námi přiřazený odstín, aby se co nejlépe podobal CPL Egger. 100% shoda není nikdy garantovaná. „Egger doporučuje“ jsou odstíny nástřiku přiřazené výrobcem laminátů.		

SYSTÉM MAGNETIC	
Magnetic pro zárubeň, Sni/černá	2200,–/2400,–
Magnetický blok do dveří, Nerez/černá	550,–/650,–
Zámek, SNi, černá	1400,–/2100,–
Mušle JOO, SNi/černá (pár)	1500,–/2000,–
Mušle UFF, SNi/černá (pár)	2000,–/2900,–

KOVÁNÍ	
Závěs STANDARD satin. nikl, mosaz, bronz – 3 ks	120,–
Závěs STANDARD černý, bílý – 3 ks	240,–
Závěs STANDARD zkrácený 60/10 - 3 ks, nikl	90,–
Závěs RUBICO, satin. nikl, černý mat – 3 ks	2100,–
Závěs pro bezfalcové dveře do ocelové zárubně	150,–/ks
Kukátko, chrom lesklý (standardní umístění 1550 mm)	250,–
Výsuvná prahová lišta	700,–
Výsuvná prahová lišta protipožární, akustická	1400,–
Větrací mřížka – hliník 400, 500, 600 × 80	500,– /pár
Větrací mřížka – černá, 400, 500, 600 × 80	790,– /pár
Větrací mřížka - lakovaná RAL/NCS	1500,– /pár
Samozavírač DORMA, s ramínkem bez aretace, stříbrný	1500,–
Stavební vložka tř. 2 30/40 nikl	200,–
Třícestný zámek 72 mm X57	4000,–
Přídavný zámek Fab 1572 černý plast	1650,–
Zámek dvouzápadový 72 mm, bílý zinek (stříbrný)	80,–
Zámek dvouzápadový 90 mm, bílý zinek (stříbrný)	100,–
Zámek s tichou střelkou pro falcové dveře, bílý zinek (stříbrný)	400,–
Zámek černý BB, PZ nebo WC - 72 mm, jednozápadový	550,–
Zámek zlatý 90 mm vč. protiplechu	1 300,-
Válečkový zámek	350,–
Okopový plech: Nerez tl. 0,6 mm, v. 150 mm, š. 600-900 mm	1 000,– /pár
Okopový plech: Nerez tl. 0,6 mm, v. 250 mm, š. 600-900 mm	1 500,– /pár
Montážní výdřeva DTD 22 × 100 × 2000	300,–
Magnetická zarážka STOPPINO šedá, černá	700,–

SKLA PRO DŘEVĚNÉ DVEŘE		
	1/3, 2/3	3/3
Kat. 1 – Float čirý, Float bronz, Matelux bílý, Kůra čirá, Činčila čirá	V ceně	V ceně
Kat. 2 – Float šedý, Matelux šedý, Matelux bronz, Thela	800,–	1200,–
KAT 3 - Connex čirý, Connex bílý 3.3.1 - bezpečnostní sklo 6,4 mm se zasklívacím rámečkem	1700,–	2800,–
Connex čirý 4.4.2 pouze do řady Glasswood	v ceně	
Kalení skla	800,–	
Zrcadlo klasické/šedé, bronz	V ceně /+1000,–	
Dveře bez skla	-100,-	
U příčného dekoru je vzor skla orientován standardně svisle. Dveře bez skla -100,– . Tučně zvýrazněné typy dveří jsou v kategorii 3/3.		

POSUVNÉ DVEŘE

Všechny posuvné dveře mají z důvodu vyšší odolnosti hranu ABS 1 mm. V drážce křídla je navíc hliníkový U profil, který zajišťuje rozměrovou stabilitu drážky a tímto tichou a bezproblémovou funkčnost. Max. šířka dveřního křídla pro posuvné dveře na stěnu je 118 cm. Pro OKZ (obklad kov. zárubně) pouze systém Standard.

POSUVNÉ DVEŘE NA STĚNU – systém STANDARD	
Cena dveří viz vybraný model	
Lze bez zárubně i se zárubní	
Cena zárubně	viz str. 17
Mušle	viz str. 14-15
Kování JK do 2,5 m vč. oboustranného tich. dojezdu	4500,–
Kování DVK vč. oboustranného tich. dojezdu	8700,–
Garnýž v RAL mat, HPL Supermat (JK, DVK)	1250,– /2500,–
Dorazový hranol v dekoru dveří	1000,–
Dorazový hranol v RAL mat, HPL Supermat	1200,–
Synchronní mechanismus	1000,–
Tichý dojezd (oboustranný) od š 70 cm	
Posuvné dveře s povrchem MDF (stěrka, výmalba, tapeta) obsahují 2× napínací tyč	5800,-

POSUVNÉ DVEŘE DO POUZDRA	
Cena dveří viz vybraný model	
Cena zárubně	+1500,– /ks
Cena zárubně pro DVK	+1800,–
Mušle, hranová mušle	viz str. 14-15
Zárubeň obsahuje protiprachové kartáčky	
Posuvné dveře s povrchem MDF (stěrka, výmalba, tapeta) obsahují 2× napínací tyč	5800,-

POSUVNÉ DVEŘE NA STĚNU – systém TEXAS	
Cena dveří viz vybraný model	
Dveře bez zárubně	*ANO*
Tichý dojezd	*NE/ANO*
Cena dveřního křídla pro průchod 210,5–250 cm	+1500,– /ks
Mušle Texas	500,–
Madlo Texas	500,–
Kování jednokřídlé do 2 m	3800,-
Kování jednokřídlé do 2,4 m	4300,-
Kování dvoukřídlé – max. průchod 140 cm	6600,–
Synchronní mechanismus	1000,–
Tichý dojezd – oboustranný (od š. 700 mm)	2100,–
Posuvné dveře s povrchem MDF (stěrka, výmalba, tapeta) obsahují 2× napínací tyč	5800,-

POSUVNÉ DVEŘE V ZÁRUBNI – M KOVÁNÍ	
Cena dveří viz vybraný model 2× (DVK 4×)	
Cena zárubně DVK	viz str. 17
Mušle	viz str. 14-15
Kování jednokřídlé	3500,–
Kování dvoukřídlé	7000,–
Hranol	1800,–
Dorazová lišta	300,–
Tichý dojezd – oboustranný	3400,–

POSUVNÉ DVEŘE NA STĚNU – systém MINIMA	
Cena dveří viz vybraný model	
Pouze plné dveře bez zárubně, nutno určit orientaci L/P. Nelze v příčném dekoru	
Tichý dojezd oboustranný v ceně od š 70 cm	*ANO*
Cena dveřního křídla do průchodu 198-230 cm	+1400,– /ks
Mušle	viz str. 14-15
Kování jednokřídlé do 2 m hliník mat	9200,-
Kování jednokřídlé do 2 m černý mat	10500,-
Kování dvoukřídlé	2× jednokřídlé
Posuvné dveře s povrchem MDF (stěrka, výmalba, tapeta) obsahují 2× napínací tyč	5800,-

POSUVNÉ DVEŘE NA STĚNU – SYSTÉM ATLANTIS	
Cena dveří viz vybraný model	
Pouze plné dveře bez zárubně, jednokřídlé do max. šířky stavebního otvoru 90 cm, nutno určit orientaci L/P. Nelze v příčném dekoru. Pozor! Přesah křídla přes stavební otvor na straně otevírání +270 mm	
Tichý dojezd oboustranný v ceně	ANO
Cena dveřního křídla do průchodu 197 cm	+150,–
Cena dveřního křídla do průchodu 198–245 cm	1400,–
Mušle	viz str. 14-15
Kování jednokřídlé	8500,–
Kování dvoukřídlé	NE
Posuvné dveře s povrchem MDF (stěrka, výmalba, tapeta) obsahují 2× napínací tyč	5800,-

POSUVNÉ DVEŘE NA STĚNU – systém ELOX	
Cena dveří viz vybraný model	
Lze bez zárubně i se zárubní	
Tichý dojezd oboustranný hliník, RAL/NCS	*v ceně*
Cena zárubně	viz str. 17
Mušle	viz str. 14-15
Kování JK do 2,0 m, hliník	5600,-
Kování JK do 2,0–3,0 m, hliník	6300,-
Kování DVK hliník	9800,-
Kování JK do 2,0 m, nástřik RAL/NCS*	7600,-
Kování JK do 2,0–3,0 m, nástřik RAL/NCS*	9300,-
Kování DVK bílé / nástřik RAL/NCS*	13800,-
Dorazový hranol v dekoru dveří	1000,–
Dorazový hranol v RAL mat, HPL Supermat	1200,–
Posuvné dveře s povrchem MDF (stěrka, výmalba, tapeta) obsahují 2× napínací tyč	5800,-

* Černá = RAL 9005
Alpská bílá W1100 = RAL9003
Šalvějově zelená U638 = NCS S3005-Y
Karátově béžová U115 = NCS S1505-Y40R
Kašmírově šedá U702 = NCS S2005-Y60R
Angorská šedá U705 = S1502-Y20R
Taupe šedá U750 = NCS S2005-Y20R

ZÁPUSTNÉ MUŠLE PRO DŘEVĚNÉ POSUVNÉ A SKLÁDACÍ DVEŘE							
typ	povrch	neuzamykatelná kus	WC-set	PZ-set	BB-set	pro skládací	do pouzdra 100 mm
2	nikl satin	400,–	×	×	×	✓	✓
2	chrom matný	400,–	×	×	×	✓	✓
2	černá	400,–	×	×	×	✓	✓
2	bronz	400,–	×	×	×	✓	✓
3	nikl satin	1200,–	3900,–	×	×		
3	černá	2200,–	5900,–	×	×		
5	nikl broušený	400,–	×	×	×	✓	✓
18	nerez	500,–	×	×	×	✓	✓
18	černá	500,–	×	×	×	✓	✓
23	nikl satin	500,–	1900,–	1900,–	×		
23	černá	500,–	1900,–	1900,–	×		
23	antracit	500,–	1900,– **	1900,– **	×		
26	titánium černá	800,–	×	×	×	✓	✓
26	nerez broušená	400,–	×	×	×	✓	✓
26	zlatá mat	800,–	×	×	×	✓	✓
26	titánium meď	800,–	×	×	×	✓	✓
27	černá mat	400,–	1700,–	1300,–	1300,–		
27	mosaz broušená	400,–	×	×	×		
27	mosaz leštěná	400,–	1700,–	1300,–	1300,–		
27	bronz česaný mat	400,–	1700,–	1300,–	1300,–		
27	chrom lesklý	400,–	1700,–	1300,–	1300,–		
27	chrom broušený	400,–	1700,–	1300,–	1300,–		
27	nerez broušená	400,–	1700,–	1300,–	1300,–		
27	nikl broušený	400,–	1700,–	1300,–	1300,–		
27	antracit	400,–	×	×	×		
28	titánium černá	500,–	×	×	×		✓
28	nerez broušená	800,–	×	×	×		✓
28	zlatá mat	800,–	×	×	×		✓
28	titánium meď	800,–	×	×	×		✓
29	titánium černá	800,–	×	×	×		✓
29	nerez broušená	800,–	×	×	×		✓
29	zlatá mat	800,–	×	×	×		✓
29	titánium meď	800,–	×	×	×		✓
30	černá mat	800,–	3000,–	2400,–	2400,–		
30	bílá matná	800,–	×	×	×		
30	mosaz broušená	800,–	×	×	×		
30	mosaz leštěná lakovaná	800,–	3000,–	2400,–	2400,–		
30	chrom lesklý	800,–	3000,–	2400,–	2400,–		
30	chrom broušený	800,–	3000,–	2400,–	2400,–		
30	nikl perla	800,–	3000,–	2400,–	2400,–		
30	titan	800,–	×	×	×		
31	černá mat	1100,-/pár	×	×	×		✓
31	chrom lesklý	1100,-/pár	×	×	×		✓
31	chrom broušený	1100,-/pár	×	×	×		✓
31	nikl broušený	1100,-/pár	×	×	×		✓
31	mosaz leštěná lakovaná	1100,-/pár	×	×	×		✓
31	bronz česaný matný	1100,-/pár	×	×	×		✓

ZÁPUSTNÉ MUŠLE PRO DŘEVĚNÉ POSUVNÉ A SKLÁDACÍ DVEŘE							
typ	povrch	neuzamykatelná kus	WC-set	PZ-set	BB-set	pro skládací	do pouzdra 100 mm
32	černá mat	1400,-/pár	×	×	×		✓
32	chrom lesklý	1400,-/pár	×	×	×		✓
32	chrom broušený	1400,-/pár	×	×	×		✓
32	nikl broušený	1400,-/pár	×	×	×		✓
32	mosaz leštěná lakovaná	1400,-/pár	×	×	×		✓
32	bronz česaný matný	1400,-/pár	×	×	×		✓
typ	povrch	neuzamykatelná sada	WC-sada	PZ-sada	BB-sada	pro skládací	do pouzdra 100 mm
33	černá	6700,–/set *	7300,– *	7000,– *	×		✓
33	stříbrná matná	6700,–/set *	7300,– *	7000,– *	×		✓
33	chrom broušený	6700,–/set *	7300,– *	7000,– *	×		✓
33	bílá matná	6700,–/set *	7300,– *	7000,– *	×		✓
38	černá	2200,-/pár	2800,-/set	×	×		✓
38	nikl	2200,-/pár	2800,-/set	×	×		✓
38	zlatá	2200,-/pár	2800,-/set	×	×		✓
typ	povrch	hranová pro posuvné dveře do pouzdra kus					
25	nikl satin	500,–	×	×	×		
25	černá	500,–	×	×	×		
25	antracit	500,–	×	×	×		
34	černá	400,–	×	×	×		
34	nikl	400,–	×	×	×		
34	chrom	400,–	×	×	×		
34	bronz	400,–	×	×	×		
34	mosaz	400,–	×	×	×		
35	černá	400,–	×	×	×		
35	nikl	400,–	×	×	×		
35	chrom	400,–	×	×	×		
35	bronz	400,–	×	×	×		
35	mosaz	400,–	×	×	×		
36[1)]	černá mat	400,–	×	×	×		
36[1)]	mosaz broušená	400,–	×	×	×		
36[1)]	mosaz leštěná	400,–	×	×	×		
36[1)]	bronz česaný mat	400,–	×	×	×		
36[1)]	chrom lesklý	400,–	×	×	×		
36[1)]	chrom broušený	400,–	×	×	×		
36[1)]	nerez broušená	400,–	×	×	×		
36[1)]	nikl broušený	400,–	×	×	×		
37[1)]	černá mat	400,–	×	×	×		
37[1)]	mosaz leštěná lakovaná	400,–	×	×	×		
37[1)]	chrom lesklý	400,–	×	×	×		
37[1)]	chrom broušený	400,–	×	×	×		
37[1)]	nikl perla	400,–	×	×	×		

Vysvětlivky:
[1)] povrchová úprava kompatibilní s mušlemi 27, 30
* vč. magnetického zámku a protiplechu
** zámek v povrchu antracit nelze, dodává se černý
WC/PZ/BB - set včetně zámku a protiplechu
WC/PZ - sada včetně hranové mušle, zámku a protiplechu

OBLOŽKOVÉ ZÁRUBNĚ

OBLOŽKOVÉ ZÁRUBNĚ

PRO JEDNOKŘÍDLÉ DVEŘE 60–90/197					
š. ostění	UNIBARVY	3D	PREMIUM	SUPERMAT	RAL
7–15,5	4090,-	4190,-	4390,-	6090,-	6090,-
16–25,5	4390,-	4490,-	4690,-	6390,-	6990,-
26–35,5	4790,-	4890,-	5090,-	6790,-	8090,-
36–45,5	5090,-	5190,-	5390,-	7090,-	8890,-
46–55,5	5390,-	5490,-	5690,-	7390,-	10190,-
56–65,5	5790,-	5890,-	6090,-	7790,-	11290,-
66–75,5	6190,-	6290,-	6490,-	8190,-	11990,-

PRO DVOUKŘÍDLÉ DVEŘE 125–145/197					
š. ostění	UNIBARVY	3D	PREMIUM	SUPERMAT	RAL
7–15,5	4590,–	4690,–	4890,–	6590,–	6890,–
16–25,5	4990,–	5090,–	5290,–	6990,–	7890,–
26–35,5	5490,–	5590,–	5790,–	7490,–	9090,–
36–45,5	5590,–	5690,–	5890,–	7590,–	9690,–
46–55,5	5890,–	5990,–	6190,–	7890,–	10990,–
56–65,5	6190,–	6290,–	6490,–	8190,–	11990,–
66–75,5	6590,–	6690,–	6890,–	8590,–	12690,–

PRO DVOUKŘÍDLÉ DVEŘE 165–185/197					
š. ostění	UNIBARVY	3D	PREMIUM	SUPERMAT	RAL
7–15,5	4690,-	4790,-	4990,-	6690,-	6990,-
16–25,5	5090,-	5190,-	5390,-	7090,-	7990,-
26–35,5	5590,-	5690,-	5890,-	7590,-	9190,-
36–45,5	5690,-	5790,-	5990,-	7690,-	9790,-
46–55,5	5990,-	6090,-	6290,-	7990,-	11090,-
56–65,5	6290,-	6390,-	6590,-	8290,-	12090,-
66–75,5	6690,-	6790,-	6990,-	8690,-	12790,-

Šíře ostění jsou vyráběny po 5 mm. Hrany ostění jsou standardně zakončeny ABS hranou.
U příčných dekorů je kresba na zárubních klasicky svislá, ne příčná. Ceny za atypické rozměry RAL viz tabulka níže

PŘÍPLATKY ZÁRUBNĚ	
Kombinace dekorů	+150,–
HPL zárubeň (ostrohranná) z kolekce Zlomek	+4000,-
HPL zárubeň (ostrohranná) mimo kolekci Zlomek	individuálně
Zárubeň pro celoskleněné dveře otočné	+600,–
Zárubeň pro bezfalcové dveře	Bez přípl.
Obklad průchodu bez dveří (slepá zárubeň)	Bez přípl.
Spoj obložky na tupo	+800,–
Obložka – šířka 80 mm (nelze pro reverzní otv.)	+400,–
Šikmina	+1800,–
Úprava zárubně pro rekuperaci	+600,–

OBKLAD KOVOVÉ ZÁRUBNĚ (OKZ)	
Cena dveří	+700,–
Cena zárubně (obložka – šířka 80 mm)	+700,–
Příplatek za atyp se již dále nepočítá	
Posuvný systém lze pouze STANDARD	
Nelze pro modelové řady Glasswood a Mirror Nelze se speciálními vlastnostmi (protipožární, protihlukové, atd.) Nelze bezfalc, reverz, spoj natupo	

PŘÍPLATKY ZÁRUBNÉ – NÁSTŘIK NEMETALICKÉ RAL STUPEŇ LESKU – G10 – HLUBOKÝ MAT	
Pro JK zárubeň atyp	
JK do 90/200/15,5 cm (nebo do plochy 0,31 m^2)	CPL* +2000,–
JK do 90/210/25,5 cm (nebo do plochy 0,53 m^2)	CPL* +2600,–
JK do 90/265/25,5 cm (nebo do plochy 0,71 m^2)	CPL* +3300,–
JK do 90/210/50,0 cm (nebo do plochy 1,05 m^2)	CPL* +3800,–
JK do 90/265/50,0 cm (nebo do plochy 1,4 m^2)	CPL* +4800,–
JK nad plochu 1,4 m^2	individuální
Pro DVK zárubeň atyp	
DVK do 185/265/25,5 (nebo do plochy 0,71 m^2)	CPL* +3800,–
DVK do 185/265/50,0 (nebo do plochy 1,4 m^2)	CPL* +5500,–
Pro DVK nad plochu 1,4 m^2	individuální
Pro určení plochy zárubně se vychází z výšky a ostění zárubně	
Kombinace odstínů RAL/NCS zárubně + 500,–	
*Vychází se z kategorie dekorů CPL UNIBARVY.	

SVĚTLÍKOVÉ STĚNY

SVĚTLÍKOVÉ STĚNY													
Výška do 239,5 cm		Šířka											
		Do 100 cm				Do 175 cm				Do 240 cm			
	Šířka ostění	UNIBARVY	3D	PREMIUM	SUPERMAT	UNIBARVY	3D	PREMIUM	SUPERMAT	UNIBARVY	3D	PREMIUM	SUPERMAT
1	15-25,5	7800,-	7900,-	8200,-	9800,-	9000,-	9200,-	9500,-	11000,-	10200,-	10400,-	10700,-	12200,-
	26-35,5	8200,-	8300,-	8600,-	10200,-	9400,-	9600,-	9900,-	11400,-	10500,-	10700,-	11000,-	12500,-
	36-45,5	8600,-	8700,-	9000,-	10600,-	9800,-	10000,-	10300,-	11800,-	10800,-	11000,-	11300,-	12800,-
	rámová stěna	10600,-	10700,-	11000,-	12600,-	12600,-	12800,-	13100,-	14600,-	14400,-	14600,-	14900,-	16400,-
2	15-25,5	×	×	×	×	10200,-	10400,-	10700,-	12700,-	11800,-	12000,-	12300,-	14300,-
	26-35,5	×	×	×	×	10500,-	10700,-	11000,-	13000,-	13000,-	13200,-	13500,-	15500,-
	36-45,5	×	×	×	×	10800,-	11000,-	11300,-	13300,-	14300,-	14500,-	14800,-	16800,-
	rámová stěna	×	×	×	×	14400,-	14600,-	14900,-	16900,-	16100,-	16300,-	16600,-	18600,-
3	15-25,5	×	×	×	×	11500,-	11700,-	12000,-	14500,-	13200,–	13300,–	13600,–	16200,–
	26-35,5	×	×	×	×	11900,-	12100,-	12400,-	14900,-	13500,–	13600,–	13900,–	16500,–
	36-45,5	×	×	×	×	12700,-	12900,-	13200,-	15700,-	15100,–	15200,–	15500,–	18100,–
	rámová stěna	×	×	×	×	15900,–	16000,–	16300,–	18900,–	19500,–	19600,–	19900,–	22500,–
4	15-25,5	×	×	×	×	14500,–	14600,–	14900,–	17500,–	15 800,–	15 900,–	16 200,–	18800,–
	26-35,5	×	×	×	×	14900,–	15000,–	15 300,–	17900,–	16 300,–	16 400,–	16 700,–	19300,–
	36-45,5	×	×	×	×	15300,–	15400,–	15700,–	18300,–	16 700,–	16 800,–	17 100,–	19700,–
	rámová stěna	×	×	×	×	19500,–	19600,–	19900,–	22500,–	21200,–	21300,–	21600,–	24200,–
5	15-25,5	×	×	×	×	15800,–	15900,–	16200,–	19 800,–	17200,–	17300,–	17600,–	21200,–
	26-35,5	×	×	×	×	16300,–	16400,–	16700,–	20 300,–	17600,–	17700,–	18000,–	21600,–
	36-45,5	×	×	×	×	16700,–	16800,–	17100,–	20 700,–	18100,–	18200,–	18500,–	22100,–
	rámová stěna	×	×	×	×	21200,–	21300,–	21600,–	25200,–	23000,–	23100,–	23400,–	27000,–

Nezahrnuje cenu dveří.

Sklo: V ceně stěny sklo kat. 1. Jiné sklo dle kategorie příplatek za 3/3 na světlík.

Atyp výška: Výška od 240 do 260 cm +20 %.

Dělící sloupek: V nadsvětlíku (typ 6, 9, 10) CPL + 400,– /sloupek.

Kazetová výpň: cena světlíku +600,– /světlík.

Okop: lze vyrobit v úrovních výšky 60, 150, 220, 250 a 270 mm v ceně Světlíkové stěny.

Nástřik RAL, HPL: individuální kalkulace

Posuvný systém: systém Elox (typ 1-5), systém Standard (typ 2 a 3)

Typ 7, 8 v katalogu vychází cenově z typů 2 a 1.

NADPANELY

NADPANEL A | NADPANEL B | FALEŠNÝ NADPANEL F*

LZE: RAL

NELZE: OKZ

Dveře s nadpanelem do výšky stropu 275 cm, pouze model Simply 1. Přiznaná spára mezi nadpanelem a stropem činí 5 mm. Uvedená cena Falešného nadpanelu F platí pro jednu pohledovou stranu, možný pouze spoj na tupo.

CPL Unibarvy	3000,-	4200,-	3000,-
CPL 3D	3100,-	4300,-	3100,-
CPL Premium	3300,-	4500,-	3300,-
HPL Supermat	4600,-	5800,-	4000,-
PÚ RAL/NCS	4700,-	5900,-	4700,-

SVĚTLÍKOVÁ OKNA – KONSTRUKCE OBLOŽKOVÁ

SV - svislé	Šířka ostění	UNIBARVY	3D	PREMIUM	SUPERMAT	RAL
Světlá š. okna do 100 cm	7-15,5	6600,-	6700,-	6900,-	8900,-	8600,-
	16-25,5	6900,-	7000,-	7200,-	9200,-	9500,-
Světlá v. okna do 210 cm	26-35,5	7200,-	7300,-	7500,-	9500,-	9800,-
	36-45,5	7600,-	7700,-	7900,-	9900,-	11400,-
VO - vodorovné	**Šířka ostění**	**UNIBARVY**	**3D**	**PREMIUM**	**SUPERMAT**	**RAL**
Světlá š. okna do 150 cm	7-15,5	6600,-	6700,-	6900,-	8900,-	8600,-
	16-25,5	6900,-	7000,-	7200,-	9200,-	9500,-
Světlá v. okna do 100 cm	26-35,5	7200,-	7300,-	7500,-	9500,-	9800,-
	36-45,5	7600,-	7700,-	7900,-	9900,-	11400,-

V ceně světlíku sklo kat.1. Orientace svisle. Jiné sklo dle ostatních kategorií. Výpočet plochy skla vychází ze světlé š. × v. okna

Kat. 2	+1 200,– /m²	Kat. 3	+2 800,– /m²

RÁMOVÉ ZÁRUBNĚ

	60 – 90/197				125-145/197				165-185/197			
Povrch	UNI-BARVY	3D	PREMI-UM	SUPER-MAT	UNI-BARVY	3D	PREMI-UM	SUPER-MAT	UNI-BARVY	3D	PREMI-UM	SUPER-MAT
Rámová zárubeň bez požární odolnosti	7890,–	7990,–	8190,–	9890,–	8590,–	8690,–	8890,–	10590,–	9090,–	9190,–	9390,–	11090,–
Atypické rozměry	Individuální kalkulace											
Rámová zárubeň s požární odolností	Individuální kalkulace											
Příplatek za RAL	500,– /bm											

Tloušťka rámu je 62 mm, šířka obvodové lišty je 40 mm.

PODLAHOVÉ LIŠTY

Alpská bílá, Karátově béžová, Taupe šedá, Kašmírově šedá - délka lišty 2,4 m	240 Kč

SPECIÁLNÍ DVEŘE

PŘÍPLATKY ZA DVEŘE PROTIPOŽÁRNÍ EI30DP3, PROTIHLUKOVÉ, KOUŘOTĚSNÉ A JEJICH KOMBINACE

PROTIPOŽÁRNÍ

Rw 28dB. Vstupní dveře do bytu vyžadují dle normy ČSN (viz. str. 25) vzduchovou neprůzvučnost 32dB - ceny protipožární + 32dB na str. 23.

FALCOVÉ 42 mm	**PŘÍPLATKY ke dveřím SIMPLY 1 (typové 60, 70, 80, 90), jednokřídlé**	**výška do 197**	**výška do 220**	**výška nad 220**
		k atypickým rozměrům se připočítávají příplatky viz str. 10		
	Pro obložkovou a rámovou zárubeň do SDK, zdi, betonu			
	šířka dveřního křídla do 90	simply 1 +2500,-	simply 1 +4000,-	indiv. max.240
	šířka dveřního křídla do 110	simply 1 +2500,-	simply 1 +4000,-	indiv. max.100/240, 110/220
	Pro ocelovou zárubeň do zdi a betonu - v případě zárubně pro dodatečnou montáž nutno objednat vč. této požární ocelové zárubně (individuální kalkulace)			
	šířka dveřního křídla do 90	simply 1 +2500,-	simply 1 +4000,-	indiv. max.240
	šířka dveřního křídla do 110	simply 1 +2500,-	simply 1 +4000,-	indiv. max.100/230, 110/220
	Pro ocelovou zárubeň do SDK - nutno objednat vč. požární ocelové zárubně pro dodatečnou montáž (individuální kalkulace)			
	šířka dveřního křídla do 90	simply 1 +3500,-	simply 1 +4000,-	indiv. max.230
	šířka dveřního křídla do 110	simply 1 +3500,-	simply 1 +4000,-	nelze
	Dveře obsahují stříbrný mechanický zámek, stříbrné panty (možnost černé překrytky).			

BEZFALCOVÉ 42 mm	**Pro obložkovou zárubeň do SDK, zdi, betonu**			
	šířka dveřního křídla do 90	simply 1 +2500,-	simply 1 +4000,-	indiv. max.240
	šířka dveřního křídla do 110	simply 1 +2500,-	simply 1 +4000,-	indiv. max.240
	šířka dveřního křídla do 120	individual	individual	nelze
	Pro ocelovou zárubeň do zdi a betonu- v případě zárubně pro dodatečnou montáž nutno objednat vč. této požární ocelové zárubně (individuální kalkulace)			
	šířka dveřního křídla do 90	simply 1 +2500,-	simply 1 +4000,-	indiv. max.240
	šířka dveřního křídla do 110	simply 1 +2500,-	simply 1 +4000,-	indiv. max.110/240
	šířka dveřního křídla do 120	individual	individual	nelze
	Pro ocelovou zárubeň do SDK - nutno objednat vč. požární ocelové zárubně pro dodatečnou montáž (individuální kalkulace)			
	šířka dveřního křídla do 90	simply 1 +3500,-	simply 1 +4000,-	indiv. max.900/230, 945/222,5
	šířka dveřního křídla do 110	nelze	nelze	nelze
	Dveře obsahují stříbrný mechanický zámek	v ceně produktu		
	Závěsy TECTUS 340 do výšky 220 cm - 3ks ocel stříbrná (1250,-/ks)	3750,-		
	Závěsy TECTUS 340 do výšky 220 cm - 3ks černý, bílý (1900,-/ks)	5700,-		

Dvoukřídlé dveře (DVK)	2× cena jednokřídlých +400,-
Max. rozměr JK	100/240 cm (plocha 2,4m²)
Max. rozměr DVK	240/250 cm
Prosklené dveře, s větrací mřížkou	individuální kalkulace
Příplatek k ceně obložkové zárubně	+1650,-

FALCOVÉ 42 mm	**PROTIPOŽÁRNÍ + KOUŘOTĚSNÉ** (Rw 28dB.)			
	PŘÍPLATKY ke dveřím SIMPLY 1 (typové 60, 70, 80, 90), jednokřídlé	**výška do 197**	**výška do 220**	**výška nad 220**
		k atypickým rozměrům se připočítávají příplatky viz str. 10		
	Pro obložkovou a rámovou zárubeň do SDK, zdi, betonu			
	šířka dveřního křídla do 90	simply 1 +4000,-	simply 1 +4500,-	indiv. max.240
	šířka dveřního křídla do 110	simply 1 +4000,-	simply 1 +4500,-	indiv. max.100/240, 110/220
	Pro ocelovou zárubeň do zdi a betonu - v případě zárubně pro dodatečnou montáž nutno objednat vč. této požární ocelové zárubně (individuální kalkulace)			
	šířka dveřního křídla do 90	simply 1 +4000,-	simply 1 +4500,-	indiv. max.240
	šířka dveřního křídla do 110	simply 1 +4000,-	simply 1 +4500,-	indiv. max.100/230, 110/220
	Pro ocelovou zárubeň do SDK - nutno objednat vč. požární ocelové zárubně pro dodatečnou montáž (individuální kalkulace)			
	šířka dveřního křídla do 90	simply 1 +5500,-	simply 1 +5500,-	indiv. max.230
	šířka dveřního křídla do 110	simply 1 +5500,-	simply 1 +5500,-	nelze
	Dveře obsahují výsuvnou prahovou lištu, stříbrný mechanický zámek, stříbrné panty (možnost černé překrytky).			

BEZFALCOVÉ 42 mm				
	Pro obložkovou zárubeň do SDK, zdi, betonu			
	šířka dveřního křídla do 90	simply 1 +4000,-	simply 1 +4500,-	indiv. max.240
	šířka dveřního křídla do 110	simply 1 +4000,-	simply 1 +4500,-	indiv. max.240
	šířka dveřního křídla do 120	individual	individual	nelze
	Pro ocelovou zárubeň do zdi a betonu- v případě zárubně pro dodatečnou montáž nutno objednat vč. této požární ocelové zárubně (individuální kalkulace)			
	šířka dveřního křídla do 90	simply 1 +4000,-	simply 1 +4500,-	indiv. max.240
	šířka dveřního křídla do 110	simply 1 +4000,-	simply 1 +4500,-	indiv. max.110/240
	šířka dveřního křídla do 120	individual	individual	nelze
	Pro ocelovou zárubeň do SDK - nutno objednat vč. požární ocelové zárubně pro dodatečnou montáž (individuální kalkulace)			
	šířka dveřního křídla do 90	simply 1 +5500,-	simply 1 +5500,-	indiv. max.900/230, 945/222,5
	šířka dveřního křídla do 110	nelze	nelze	nelze
	Dveře obsahují výsuvnou prahovou lištu, stříbrný mechanický zámek	v ceně produktu		
	Závěsy TECTUS 340 do výšky 220 cm - 3ks ocel stříbrná (1250,-/ks)	3750,-		
	Závěsy TECTUS 340 do výšky 220 cm - 3ks černý, bílý (1900,-/ks)	5700,-		

Dvoukřídlé dveře (DVK)	2× cena jednokřídlých +400,-
Max. rozměr JK	100/240 cm (plocha 2,4m²)
Max. rozměr DVK	240/250 cm
Prosklené dveře, s větrací mřížkou	individuální kalkulace
Příplatek k ceně obložkové zárubně	+1650,-

FALCOVÉ PB + 32dB	PROTIPOŽÁRNÍ + PROTIHLUKOVÉ			
	PŘÍPLATKY ke dveřím SIMPLY 1 (typové 60, 70, 80, 90), jednokřídlé	**výška do 197**	**výška do 220**	**výška nad 220**
		k atypickým rozměrům se připočítávají příplatky viz str. 10		
	Pro obložkovou a rámovou zárubeň do SDK, zdi, betonu			
	šířka dveřního křídla do 90	simply 1 +5000,-	simply 1 +5500,-	indiv. max. 240
	šířka dveřního křídla do 110	simply 1 +7000,-	simply 1 +7500,-	indiv. max. 100/240, 110/220
	Pro ocelovou zárubeň do zdi a betonu - v případě zárubně pro dodatečnou montáž nutno objednat vč. této požární ocelové zárubně (individuální kalkulace)			
	šířka dveřního křídla do 90	simply 1 +5000,-	simply 1 +5500,-	indiv. max. 240
	šířka dveřního křídla do 110	simply 1 +7000,-	simply 1 +7500,-	indiv. max.100/230, 110/220
	Pro ocelovou zárubeň do SDK - nutno objednat vč. požární ocelové zárubně pro dodatečnou montáž (individuální kalkulace)			
	šířka dveřního křídla do 90	simply 1 +6500,-	simply 1 +7000,-	indiv. max. 230
	šířka dveřního křídla do 110	simply 1 +8000,-	simply 1 +9000,-	nelze
	Dveře obsahují výsuvnou prahovou lištu, stříbrný mechanický zámek, stříbrné panty (možnost černé překrytky).			

FALCOVÉ PB + 37dB				
	Pro obložkovou zárubeň do SDK, zdi, betonu			
	šířka dveřního křídla do 90	simply 1 +6000,-	simply 1 +6500,-	indiv. max. 240
	šířka dveřního křídla do 110	simply 1 +7500,-	simply 1 +8500,-	indiv. max.100/240, 110/220
	Pro ocelovou zárubeň do zdi a betonu - v případě zárubně pro dodatečnou montáž nutno objednat vč. této požární ocelové zárubně (individuální kalkulace)			
	šířka dveřního křídla do 90	simply 1 +6000,-	simply 1 +6500,-	indiv. max. 240
	šířka dveřního křídla do 110	simply 1 +7500,-	simply 1 +8500,-	indiv. max.100/230, 110/220
	Pro ocelovou zárubeň do SDK - nutno objednat vč. požární ocelové zárubně pro dodatečnou montáž (individuální kalkulace)			
	šířka dveřního křídla do 90	simply 1 +7000,-	simply 1 +7500,-	indiv. max. 230
	šířka dveřního křídla do 110	simply 1 +8500,-	simply 1 +9500,-	nelze
	Dveře obsahují výsuvnou prahovou lištu, stříbrný mechanický zámek, stříbrné panty (možnost černé překrytky).			

BEZFALCOVÉ PB + 34dB				
	Pro obložkovou zárubeň do SDK, zdi, betonu			
	šířka dveřního křídla do 90	simply 1 +5500,-	simply 1 +6000,-	indiv. max. 240
	šířka dveřního křídla do 110	simply 1 +7000,-	simply 1 +8000,-	indiv. max. 240
	šířka dveřního křídla do 120	individual	individual	nelze
	Pro ocelovou zárubeň do zdi a betonu - v případě zárubně pro dodatečnou montáž nutno objednat vč. této požární ocelové zárubně (individuální kalkulace)			
	šířka dveřního křídla do 90	simply 1 +5500,-	simply 1 +6000,-	indiv. max. 240
	šířka dveřního křídla do 110	simply 1 +7000,-	simply 1 +8000,-	indiv. max. 110/240
	šířka dveřního křídla do 120	individual	individual	nelze
	Pro ocelovou zárubeň do SDK - nutno objednat vč. požární ocelové zárubně pro dodatečnou montáž (individuální kalkulace)			
	šířka dveřního křídla do 90	simply 1 +6500,-	simply 1 +7000,-	indiv. max. 900/230
	šířka dveřního křídla do 110	nelze	nelze	nelze
	Dveře obsahují výsuvnou prahovou lištu, stříbrný mechanický zámek	v ceně produktu		
	Závěsy TECTUS 340 do výšky 220 cm 3 ks ocel stříbrná (1250,-/ks)	3750,-		
	Závěsy TECTUS 340 do výšky 220 cm 3 ks černý, bílý (1900,-/ks)	5700,-		

Dvoukřídlé dveře (DVK)	2× cena jednokřídlých +400,-
Max. rozměr JK	100/240 cm (plocha 2,4m²)
Max. rozměr DVK	240/250 cm
Prosklené dveře, s větrací mřížkou	individuální kalkulace
Příplatek k ceně obložkové zárubně	+1650,-

FALCOVÉ PB + KOUŘ. + 32dB	PROTIPOŽÁRNÍ + KOUŘOTĚSNÉ + PROTIHLUKOVÉ			
	PŘÍPLATKY ke dveřím SIMPLY 1 (typové 60, 70, 80, 90), jednokřídlé	**výška do 197**	**výška do 220**	**výška nad 220**
		k atypickým rozměrům se připočítávají příplatky viz str. 10		
	Pro obložkovou a rámovou zárubeň do SDK, zdi, betonu			
	šířka dveřního křídla do 90	simply 1 +6000,-	simply 1 +7000,-	indiv. max.240
	šířka dveřního křídla do 110	simply 1 +8000,-	simply 1 +8500,-	indiv. max.100/230
	Pro ocelovou zárubeň do zdi a betonu - v případě zárubně pro dodatečnou montáž nutno objednat vč. této požární ocelové zárubně (individuální kalkulace)			
	šířka dveřního křídla do 90	simply 1 +6000,-	simply 1 +7000,-	indiv. max.240
	šířka dveřního křídla do 110	simply 1 +8000,-	simply 1 +8500,-	indiv. max.100/230
	Pro ocelovou zárubeň do SDK - nutno objednat vč. požární ocelové zárubně pro dodatečnou montáž (individuální kalkulace)			
	šířka dveřního křídla do 90	simply 1 +7500,-	simply 1 +8000,-	indiv. max.230
	šířka dveřního křídla do 110	simply 1 +9000,-	simply 1 +10000,-	nelze
	Dveře obsahují výsuvnou prahovou lištu, stříbrný mechanický zámek, stříbrné panty (možnost černé překrytky).			

FALCOVÉ PB + KOUŘ. + 37dB				
	Pro obložkovou zárubeň do SDK, zdi, betonu			
	šířka dveřního křídla do 90	simply 1 +7000,-	simply 1 +7500,-	indiv. max.240
	šířka dveřního křídla do 110	simply 1 +8500,-	simply 1 +9000,-	indiv. max.100/240, 110/220
	Pro ocelovou zárubeň do zdi a betonu - v případě zárubně pro dodatečnou montáž nutno objednat vč. této požární ocelové zárubně (individuální kalkulace)			
	šířka dveřního křídla do 90	simply 1 +7000,-	simply 1 +7500,-	indiv. max.240
	šířka dveřního křídla do 110	simply 1 +8500,-	simply 1 +9000,-	indiv. max.100/230, 110/220
	Pro ocelovou zárubeň do SDK - nutno objednat vč. požární ocelové zárubně pro dodatečnou montáž (individuální kalkulace)			
	šířka dveřního křídla do 90	simply 1 +8000,-	simply 1 +8500,-	indiv. max.230
	šířka dveřního křídla do 110	simply 1 +9500,-	simply 1 +10500,-	nelze
	Dveře obsahují výsuvnou prahovou lištu, stříbrný mechanický zámek, stříbrné panty (možnost černé překrytky).			

BEZFALCOVÉ PB + KOUŘ. + 34dB				
	Pro obložkovou zárubeň do SDK, zdi, betonu			
	šířka dveřního křídla do 90	simply 1 +6500,-	simply 1 +7000,-	indiv. max.240
	šířka dveřního křídla do 110	simply 1 +8000,-	simply 1 +9000,-	indiv. max.240
	šířka dveřního křídla do 120	individual	individual	nelze
	Pro ocelovou zárubeň do zdi a betonu - v případě zárubně pro dodatečnou montáž nutno objednat vč. této požární ocelové zárubně (individuální kalkulace)			
	šířka dveřního křídla do 90	simply 1 +6500,-	simply 1 +7000,-	indiv. max.240
	šířka dveřního křídla do 110	simply 1 +8000,-	simply 1 +9000,-	indiv. max.110/240
	šířka dveřního křídla do 120	individual	individual	nelze
	Pro ocelovou zárubeň do SDK - nutno objednat vč. požární ocelové zárubně pro dodatečnou montáž (individuální kalkulace)			
	šířka dveřního křídla do 90	simply 1 +7500,-	simply 1 +8000,-	indiv. max.900/230
	šířka dveřního křídla do 110	nelze	nelze	nelze
	Dveře obsahují výsuvnou prahovou lištu, stříbrný mechanický zámek	v ceně produktu		
	Závěsy TECTUS 340 do výšky 220 cm 3 ks ocel stříbrná (1250,-/ks)	3750,-		
	Závěsy TECTUS 340 do výšky 220 cm 3 ks černý, bílý (1900,-/ks)	5700,-		

Dvoukřídlé dveře (DVK)	2× cena jednokřídlých +400,-
Max. rozměr JK	100/240 cm (plocha 2,4m²)
Max. rozměr DVK	240/250 cm
Prosklené dveře, s větrací mřížkou	individuální kalkulace
Příplatek k ceně obložkové zárubně	+1650,-

PROTIHLUKOVÉ			
	PŘÍPLATKY ke dveřím SIMPLY 1 (typové 60, 70, 80, 90), jednokřídlé	výška do 210	výška do 260
		k atypickým rozměrům se připočítávají příplatky viz str. 10	
FALCOVÉ	Protihlukové 35dB (max. plocha 2,4 m²). Pouze JK do CGU nebo obložkové zárubně.		
	šířka dveřního křídla do 90	simply 1 +2500,–	simply 1 +3000,–
	šířka dveřního křídla do 110	simply 1 +2500,–	simply 1 +3000,–
	Protihlukové 37dB (max. plocha 2,4 m²). Pouze JK do CGU nebo obložkové zárubně.		
	šířka dveřního křídla do 90	simply 1 +3500,–	simply 1 +4500,–
	šířka dveřního křídla do 110	simply 1 +3500,–	simply 1 +4500,–
BEZFALCOVÉ	Bezfalcové protihlukové dveře 34dB (max. plocha 2,4 m²). Pouze JK do obložkové zárubně.		
	šířka dveřního křídla do 90	simply 1 +2500,–	simply 1 +3000,–
	šířka dveřního křídla do 110	simply 1 +2500,–	simply 1 +3000,–
REVERZNÍ	Reverzní protihlukové dveře 33dB (max. plocha 2,4 m²). Pouze JK do obložkové zárubně.		
	šířka dveřního křídla do 90	simply 1 +2500,–	simply 1 +3000,–
	šířka dveřního křídla do 110	simply 1 +2500,–	simply 1 +3000,–
	Dveře obsahují výsuvnou prahovou lištu, stříbrný mechanický zámek	v ceně produktu	
	Magnetický zámek ocel/černý, bílý	600,– / 700,–	
	Závěsy TECTUS 340 ocel stříbrná (1250,– /ks)	2 ks	od v.220cm vč. 3 ks
	Závěsy TECTUS 340 černý, bílý (1900,– /ks)		

Požadavky vzduchové neprůzvučnosti dle ČSN 73 0532	Rw dB
Bytové domy, rodinné domy - nejméně jedna obytná místnost bytu	
Všechny obytné místnosti téhož bytu	27
Bytové domy - obytné místnosti bytu	
Společné prostory domu (schodiště, chodby, terasy, kočárkárny, sušárny, sklípky, apod.)	32 1)
	37 2)
Hotely a zařízení pro pořechodné ubytování - ložnicový prostor ubytovací jednotky	
Všechny místnosti druhých jednotek	42 3)
Společné užívané prostory	32
	27 4)
Nemocnice, zdravotnická zařízení	
Lůžkové pokoje, ordinace, ošetřovny, operační sály, komunikační a pomocné prostory	27
Školy a vzdělávací instituce	
Společné prostory, chodby, schodiště	32
	27 4)
Administrativní a správní budovy, firmy	
Kanceláře a pracovny s běžnou administrativní činností, chodby, pomocné prostory	27
Kanceláře a pracovny se zvýšenými nároky, pracovny vedoucích pracovníků 5)	32
Kanceláře a pracovny pro důvěrná jednání nebo jiné činnosti vyžadující vysokou ochranu před hlukem	37

1) Platí pro vstupní dveře z chodby do předsíně (vstupní haly) bytu, jeli chráněný prostor místností oddělen dalšími dveřmi.
2) Platí pro vstupní dveře z chodby přímo do chráněné obytné místnosti bytu.
3) Platí pro spojovací dveře mezi samostatnými ubytovacími jednotkami (např. dvojité nebo zádveří).
4) Platí pro vstupní dveře, jeli chráněný prostor oddělen předsíní nebo zádveřím s dalšími dveřmi.
5) Požadavky platí rovněž mezi uvedenými pracovnami a přilehlými chodbami, popř. pomocnými prostory.

KLIMA DVEŘE TŘ. II		
Pouze model Simply 1, do CGU nebo obložkové zárubně, otočné, jednokřídlé, falcové, bezfalcové, reverzní.		
Rozdíl teplot do 10 °C, rozdíl relativní vlhkosti vzduchu do 35%.		
TŘ. II	**do 210**	**do 260**
	k atypickým rozměrům se připočítávají příplatky viz str. 10	
šířka dveřního křídla do 90	Simply 1 +2800,–	Simply 1 +3000,–
šířka dveřního křídla do 120	Simply 1 +3000,–	Simply 1 +3500,–
Výsuvná prahová lišta	700,–	
Dveře obsahují stabilizační profil, falcové dveře mechanický zámek	v ceně produktu	
Magnetický zámek ocel/černý, bílý	600,– /700,–	
Závěsy TECTUS 340 ocel stříbrná (1250,– /ks)	2 ks	od v.220 cm vč. 3 ks
Závěsy TECTUS 340 černý, bílý (1900,– /ks)		

CELOSKLENĚNÝ PROGRAM

CELOSKLENĚNÝ PROGRAM

CELOSKLENĚNÉ DVEŘE OTOČNÉ				
	Sklo 8 mm do plochy 2 m², nad 2 m² sklo 10 mm			
	Název a tloušťka skla	**Šířka v cm**	**Výška do 197**	**Výška od 197,5 do 210**
čiré	Planiclear 8 mm	60-80	5100,-	5400,-
	Planiclear 8 mm	80,5-90	5500,-	5800,-
	Planiclear 8 mm	90,5-100	6000,-	×
	Planiclear 10 mm	90,5-100	×	7300,-
	*Diamant 8 mm	60-80	6600,-	6900,-
	*Diamant 8 mm	80,5-90	7200,-	7500,-
	*Diamant 8 mm	90,5-100	7800,-	×
	*Diamant 10 mm	90,5-100	×	9500,-
	Parsol šedý/ Parsol bronzový 8 mm	60-80	7500,-	8000,-
	Parsol šedý/ Parsol bronzový 8 mm	80,5-90	8200,-	9000,-
	Parsol šedý/ Parsol bronzový 8 mm	90,5-100	8600,-	×
	Parsol šedý/ Parsol bronzový 10 mm	90-100	×	11000,-
mléčné	Satinato bílé 8 mm	60-80	6400,-	6700,-
	Satinato bílé 8 mm	80,5-90	7000,-	7300,-
	Satinato bílé 8 mm	90,5-100	7600,-	×
	Satinato bílé 10 mm	90,5-100	×	10000,-
	*Satinato bílé extra čiré 8 mm	60-80	7800,-	8200,-
	*Satinato bílé extra čiré 8 mm	80,5-90	8500,-	8900,-
	*Satinato bílé extra čiré 8 mm	90,5-100	9300,-	×
	*Satinato bílé extra čiré 10 mm	90,5-100	×	12200,-
	Satinato šedé/ Satinato bronzové 8 mm	60-80	11000,-	12000,-
	Satinato šedé/ Satinato bronzové 8 mm	80,5-90	12000,-	13000,-
	Satinato šedé/ Satinato bronzové 8 mm	90,5-100	13000,-	×
	Satinato šedé/ Satinato bronzové 10 mm	90,5-100	×	14000,-
vrstvené	Connex bílý 44.2 tl. 8,8 mm **	60-80	8500,-	8900,-
	Connex bílý 44.2 tl. 8,8 mm **	80,5-90	9200,-	9600,-
	Connex bílý 44.2 tl. 8,8 mm **	90,5-100	9900,-	10300,-
*Skleněné dveře Diamant a Satináto bílé extra čiré nemají hranu skla nazelenalou ** v případě prosklení Garda pouze model Garda 6				
Zárubeň pro celoskleněné dveře		+ 600,–		

GARDA LIŠTOVÁNÍ PRO OTOČNÉ DVEŘE (do šířky 100 a výšky 210 včetně)			
	RAL černá	**RAL**	**Zlatá mosaz**
Garda 1 - sklo 8 mm	12400,–	13100,–	Individuální kalkulace
Garda 1 - sklo 10 mm	12800,–	13800,–	
Garda 2 - sklo 8 mm	10400,–	11100,–	
Garda 2 - sklo 10 mm	10900,–	11900,–	
Garda 3- sklo 8 mm	10400,–	11100,–	
Garda 3 - sklo 10 mm	10900,–	11900,–	
Garda 4 - sklo 8 mm	12400,–	13100,–	
Garda 4 - sklo 10 mm	12800,–	13800,–	
Garda 5 - sklo 8 mm	13000,–	13700,–	
Garda 5 - sklo 10 mm	13400,–	14400,–	
Garda 6- sklo 8 mm	7800,–	8400,–	
Garda 6 - sklo 10 mm	8300,–	9200,–	
Jednotlivé vzory lištování Garda jsou vyobrazené na str. 34			

POVRCHOVÉ ÚPRAVY	
SSS	kartáčovaná nerez
ALINOX	imitace kartáčované nerezi
RAL černá	RAL 9005 (krupička)
RAL	RAL jiná než černá (dostupnost po ověření)
NABL	černý ELOX (hladká černá)
SC	kartáčovaný chrom

INDIVIDUÁLNÍ KALKULACE
Atypická řešení
Atypické rozměry
Zábradlí
Sprchové kouty

KOVÁNÍ PRO OTOČNÉ DVEŘE (cena za ks)		RAL 9005 černá	SSS
zámek	Zámek TGL 15SNH (hranatý)/TGL35SNH (kulatý) BEZ uzamykání (bez protiplechu)	1900,–	1500,–
	Zámek TGL 15S (hranatý)/TGL35S (kulatý) S uzamykáním (bez protiplechu)	1900,–	1500,–
	SET zámek MINI BEZ OTVORU + 2 panty Entero(lze pouze BEZ GARDY, nutno docenit kliku - kompatibilní pouze s klikami M&T)	9900,– (pouze TITAN černý mat)	6400,–
	Protiplech (u zárubně) UNI krátký 2 západ	100,–	100,– (pouze chromát zinku)
závěs	Závěs s krytem čepu TGH11 (hranatý) / TGH31 (kulatý) - 1ks	1500,–	1100,– (pouze ALINOX)
	Samozavírací hydraulické panty s aretací horní a spodní FS990 SET = (PIVOT)	5400,–	5100,–
	Podložky pod panty TGH 11 – 4 ks/pant (pokud je lištování Garda)	140,–	
	Závěs s čepem a krytem čepu TGH13 SET (hranatý) (Použití při větší šířce a hmotnosti skla)	1700,-	1100,-
klika/ madlo	Klika TGLH01 KULATÁ	1300,–	800,–
	Klika TGLH07 HRANATÁ	1700,–	1300,–
	Madlo oboustranné kulaté H16-30-600L D30, rozteč 425 mm (vždy docenit kuličkovou zarážku)	2600,–	2000,–
	Madlo oboustranné hranaté TH03 (šíře 20) -620L/TH02 (šíře 30) - 620L (vždy docenit kuličkovou zarážku)	2600,–	2000,–
vložka	Cylindrická vožka (PZ) oboustranná 20/30 mm FAB-8320	400,–	350,– (pouze SC)
	Cylindrická vložka (WC) TGLC01WC (vnitřní) / TGLC02WC (vnější)*	800,–	600,– (pouze SC)
zarážka	Kuličková dveřní zarážka horní JH-RL1 (vždy při použití s madlem)	300,– (pouze NABL)	300,–
	Dveřní zarážka pro DVK dveře US627 = (ZÁSTRČ)	1400,–	700,–
protikus	Protikus pro jednostr. otvíravé dveře TGS10S (hranatý)/TGS30S (kulatý)	1300,–	1000,–

*konkrétní orientace po konzultaci s naším technikem

VOLITELNÉ KOMBINACE PRO OTOČNÉ CELOSKLENĚNÉ DVEŘE	
JK OTOČNÉ SE ZÁRUBNÍ	
s klikou	vždy 1× SKLO + vždy KOVÁNÍ (2-3* závěsy + 1× zámek + 1× klika) + lze lištování GARDA (+ podložky pod panty) + obložková zárubeň
s madlem	vždy 1× SKLO + vždy KOVÁNÍ (2-3* závěsy + 1× madlo + 1× kuličková zarážka) + lze lištování GARDA (+ podložky pod panty) + obložková zárubeň
DVK OTOČNÉ SE ZÁRUBNÍ	
s klikou	vždy 2× SKLO + vždy KOVÁNÍ (4-6* závěsů + 1× zámek + 1× klika + 1× protikus + 1× zástrč u pasivního křídla) + lze lištování GARDA (+ podložka pod panty) + obložková zárubeň
s madlem	vždy 2× SKLO + vždy KOVÁNÍ (4-6* závěsů + 2× madlo + 2× kuličková zarážka) + lze zástrč u pasivního křídla + lze lištování GARDA (+ podložka pod panty) + obložková zárubeň
JK OTOČNÉ BEZ ZÁRUBNĚ	
s madlem	vždy 1× SKLO + vždy KOVÁNÍ (1× pivot + 1× madlo nebo 1× zámek s klikou + 1× zarážka želva) + lze lištování GARDA (+ podložky pod panty)
DVK OTOČNÉ BEZ ZÁRUBNĚ	
s madlem	vždy 2× SKLO + vždy KOVÁNÍ (2× pivot + 2× madlo nebo 2× zámek s klikou a protikusem) + lze 2× zarážka želva + lze zástrč u pasivního křídla + lze lištování GARDA (+ podložky pod panty)
* dveřní křídlo nad výšku 220 cm je osazeno třetím závěsem	

TLOUŠŤKA A VÁHA SKLA			
tl. 8 mm	do plochy 2 m²	váha	20 kg/m²
tl. 10 mm	nad plochu 2 m²	váha	25 kg/m²
2 panty	Do váhy 50 kg (počítá se + 1 závěs/25 kg váhy křídla), u výšky křídla nad 220 cm při šířce nad 90 cm dáváme již 3 závěsy, i když váha křídla bude stále do 50 kg).		

DVEŘE POSUVNÉ NA STĚNU (bez zárubně)

	CELOSKLENĚNÉ DVEŘE POSUVNÉ		
	Sklo 8 mm do plochy 2 m^2, nad 2 m^2 sklo 10 mm		
	Název a tloušťka skla	**Šířka v cm**	**Výška do 210**
čiré	Planiclear 8 mm	60-80	4800,-
	Planiclear 8 mm	80,5-90	5100,-
	Planiclear 8 mm	90,5-100	×
	Planiclear 10 mm	90,5-100	7200,-
	*Diamant 8 mm	60-80	6400,-
	*Diamant 8 mm	80,5-90	7200,-
	*Diamant 8 mm	90,5-100	×
	*Diamant 10 mm	90,5-100	9900,-
	Parsol šedý/ Parsol bronzový 8 mm	60-80	8000,-
	Parsol šedý/ Parsol bronzový 8 mm	80,5-90	8500,-
	Parsol šedý/ Parsol bronzový 8 mm	90,5-100	×
	Parsol šedý/ Parsol bronzový 10 mm	90-100	10500,-
mléčné	Satinato bílé 8 mm	60-80	6200,-
	Satinato bílé 8 mm	80,5-90	7000,-
	Satinato bílé 8 mm	90,5-100	×
	Satinato bílé 10 mm	90,5-100	9200,-
	*Satinato bílé extra čiré 8 mm	60-80	7700,-
	*Satinato bílé extra čiré 8 mm	80,5-90	8800,-
	*Satinato bílé extra čiré 8 mm	90,5-100	×
	*Satinato bílé extra čiré 10 mm	90,5-100	11500,-
	Satinato šedé/ Satinato bronzové 8 mm	60-80	11500,-
	Satinato šedé/ Satinato bronzové 8 mm	80,5-90	12500,-
	Satinato šedé/ Satinato bronzové 8 mm	90,5-100	×
	Satinato šedé/ Satinato bronzové 10 mm	90,5-100	13500,-
vrstvené	Connex bílý 44.2 tl. 8,8 mm**	60-80	8200,-
	Connex bílý 44.2 tl. 8,8 mm**	80,5-90	8900,-
	Connex bílý 44.2 tl. 8,8 mm**	90,5-100	9600,-

*Skleněné dveře Diamant a Satináto bílé extra čiré nemají hranu skla nazelenalou
** v případě prosklení Garda pouze model Garda 6

KOVÁNÍ PRO POSUVNÉ DVEŘE NA STĚNU (cena za ks)		RAL 9005 černá	SSS
madlo/ mušle	Madlo oboustranné hranaté TH03 (šíře 30) - 620L	2600,–	2000,–
	Madlo oboustranné kulaté H16-30-600L D30, rozteč 425 mm	2600,–	2000,–
	Madlo nalepovací oboustr. DFR-HANDLE	2400,–	2100,– (pouze surový hliník)
	Mušle pro posuvné dveře kulatá průchozí KHN65	1100,–	600,–
ostatní	Regulovatelné podlahové vodítko AJ51-ADJU (pro sklo 8 mm, 10 mm, Garda 8 mm)	400,–	300,–
	Regulovatelné podlahové vodítko ATYP (pro sklo Garda 10 mm)	400,–	300,–

POSUVNÝ SYSTÉM MUTO COMFORT 80 vč. oboustranného tichého dojezdu				
délka kolejnice do:	2180 mm	2880 mm	FIX příplatek	DVK příplatek
Dorma Muto Comfort L80 - ELOX	9000,–	11000,–	1900,–	6700,–
Dorma Muto Comfort L80 - ALINOX	9500,–	11800,–	2200,–	6700,–
Dorma Muto Comfort L80 - RAL 9005 (černá)	10300,–	12200,–	2500,–	6900,–
Dorma Muto Comfort L80 - RAL (jiná než černá)	10800,–	12700,–	2700,–	6900,–
Dorma Muto Comfort do váhy křídla 80 kg a délky kolejnice 288 cm				

GARDA LIŠTOVÁNÍ PRO POSUVNÉ DVEŘE (do šířky 100 a výšky 200 cm včetně)			
	RAL černá	RAL	Zlatá mosaz
Garda 1 - sklo 8 mm	11300,–	12000,–	Individuální kalkulace
Garda 1 - sklo 10 mm	11700,–	12700,–	
Garda 2 - sklo 8 mm	9300,–	10000,–	
Garda 2 - sklo 10 mm	9800,–	10800,–	
Garda 3- sklo 8 mm	9300,–	10000,–	
Garda 3 - sklo 10 mm	9800,–	10800,–	
Garda 4 - sklo 8 mm	11300,–	12000,–	
Garda 4 - sklo 10 mm	11700,–	12700,–	
Garda 5 - sklo 8 mm	11900,–	12600,–	
Garda 5 - sklo 10 mm	12300,–	13300,–	
Garda 6- sklo 8 mm	6700,–	7300,–	
Garda 6- sklo 10 mm	7200,–	8100,–	
Jednotlivé vzory lištování Garda jsou vyobrazené na str. 34			

POVRCHOVÉ ÚPRAVY	
SSS	kartáčovaná nerez
ALINOX	imitace kartáčované nerezi
RAL černá	RAL 9005 (krupička)
RAL	RAL jiná než černá (dostupnost po ověření)
NABL	černý ELOX (hladká černá)
SC	kartáčovaný chrom

INDIVIDUÁLNÍ KALKULACE
Atypická řešení
Atypické rozměry
Řešení s fixem
Zábradlí
Sprchové kouty

VOLITELNÉ KOMBINACE PRO POSUVNÉ CELOSKLENĚNÉ DVEŘE NA STĚNU	
JK POSUVNÉ	vždy 1× SKLO + vždy 1× POSUV + vždy KOVÁNÍ (1× Madlo/Mušle) + lze lištování GARDA (nutné Vodítko) + lze s fixem
DVK POSUVNÉ	vždy 2× SKLO + vždy 1× POSUV + vždy DVK příplatek + vždy KOVÁNÍ (2× madlo/mušle) + lze lištování GARDA (nutné Vodítko) + lze s fixem

TLOUŠŤKA A VÁHA SKLA			
tl. 8 mm	do plochy 2 m²	váha	20 kg/m²
tl. 10 mm	nad plochu 2 m²	váha	25 kg/m²

DVEŘE POSUVNÉ DO POUZDRA

	CELOSKLENĚNÉ DVEŘE POSUVNÉ DO POUZDRA		
	Sklo 8 mm do plochy 2 m^2, nad 2 m^2 sklo 10 mm		
	Název a tloušťka skla	**Šířka v cm**	**Výška do 210 cm**
čiré	Planiclear 8 mm	60-80	4800,–
	Planiclear 8 mm	80,5-90	5100,–
	Planiclear 8 mm	90,5-100	×
	Planiclear 10 mm	90,5-100	7200,–
	*Diamant 8 mm	60-80	6400,–
	*Diamant 8 mm	80,5-90	7200,–
	*Diamant 8 mm	90,5-100	×
	*Diamant 10 mm	90,5-100	9900,–
	Parsol šedý/ Parsol bronzový 8 mm	60-80	8000,–
	Parsol šedý/ Parsol bronzový 8 mm	80,5-90	8500,–
	Parsol šedý/ Parsol bronzový 8 mm	90,5-100	×
	Parsol šedý/ Parsol bronzový 10 mm	90-100	10500,–
mléčné	Satinato bílé 8 mm	60-80	6200,–
	Satinato bílé 8 mm	80,5-90	7000,–
	Satinato bílé 8 mm	90,5-100	×
	Satinato bílé 10 mm	90,5-100	9200,–
	*Satinato bílé extra čiré 8 mm	60-80	7700,–
	*Satinato bílé extra čiré 8 mm	80,5-90	8800,–
	*Satinato bílé extra čiré 8 mm	90,5-100	×
	*Satinato bílé extra čiré 10 mm	90,5-100	11500,–
	Satinato šedé/ Satinato bronzové 8 mm	60-80	11500,–
	Satinato šedé/ Satinato bronzové 8 mm	80,5-90	12500,–
	Satinato šedé/ Satinato bronzové 8 mm	90,5-100	×
	Satinato šedé/ Satinato bronzové 10 mm	90,5-100	13500,–
vrstvené	Connex bílý 44.2 tl. 8,8 mm**	60-80	8200,–
	Connex bílý 44.2 tl. 8,8 mm**	80,5-90	8900,–
	Connex bílý 44.2 tl. 8,8 mm**	90,5-100	9600,–

*Skleněné dveře Diamant a Satináto bílé extra čiré nemají hranu skla nazelenalou ** v případě prosklení Garda pouze model Garda 6	
Atypické rozměry	individuální kalkulace
Zárubeň pro celoskleněné dveře do pouzdra	+ 1500,–

KOVÁNÍ PRO POSUVNÉ DVEŘE DO POUZDRA (cena za ks)			BL-černá	SSS
madlo/ mušle	Madlo oboustranné TH03 (šíře 30)-620L / TH02 (šíře 20)-620L (vždy docenit kuličkovou zarážku)		2600,–	2000,–
	Madlo oboustranné kulaté H16-30-600L D30, rozteč 425 mm		2600,–	2000,–
	Madlo nalepovací oboustr. DFR-HANDLE		2400,–	2100,– (pouze surový hliník)
	Mušle pro posuvné dveře kulatá průchozí KHN65		1100,–	600,–
	Madlo hranové MSC 7/24 (do pouzdra) s výklopným hákem		4200,–	3500,– (pouze ALINOX)
úchyt/ dojezd	úchyty bezvýřezové pro celoskl. dveře	pro jednokř. pouzdro JAP	×	4500,–
	tichý dojezd oboustranný pro celoskla nad šířku 700 (do 80 kg)	pro jednokř. pouzdro JAP	×	4200,–
	úchyty celoskel	pro jednokř. pouzdro Scrigno	×	4200,–
	tichý dojezd oboustranný (součástí pouzdra, 60kg)	pro jednokř. pouzdro Scrigno	×	3200,–
	úchyt celoskel (pro 8–10 mm sklo)	pro jednokř. pouzedro Eclisse	×	4200,–
	tichý dojezd oboustranný (do 50kg)	pro jednokř. pouzedro Eclisse	×	4200,–

GARDA LIŠTOVÁNÍ PRO POSUVNÉ DVEŘE (do šířky 100 a výšky 200 cm včetně)			
	RAL černá	RAL	Zlatá mosaz
Garda 1 - sklo 8 mm	11300,–	12000,–	Individuální kalkulace
Garda 1 - sklo 10 mm	11700,–	12700,–	
Garda 2 - sklo 8 mm	9300,–	10000,–	
Garda 2 - sklo 10 mm	9800,–	10800,–	
Garda 3- sklo 8 mm	9300,–	10000,–	
Garda 3 - sklo 10 mm	9800,–	10800,–	
Garda 4 - sklo 8 mm	11300,–	12000,–	
Garda 4 - sklo 10 mm	11700,–	12700,–	
Garda 5 - sklo 8 mm	11900,–	12600,–	
Garda 5 - sklo 10 mm	12300,–	13300,–	
Garda 6- sklo 8 mm	6700,–	7300,–	
Garda 6- sklo 10 mm	7200,–	8100,–	
Jednotlivé vzory lištování Garda jsou vyobrazené na str. 34			

POVRCHOVÉ ÚPRAVY	
SSS	kartáčovaná nerez
ALINOX	imitace kartáčované nerezi
RAL černá	RAL 9005 (krupička)
RAL	RAL jiná než černá (dostupnost po ověření)
NABL	černý ELOX (hladká černá)
SC	kartáčovaný chrom

INDIVIDUÁLNÍ KALKULACE
Atypická řešení
Atypické rozměry
Řešení s fixem
Zábradlí
Sprchové kouty
Bezobložková pouzdra

VOLITELNÉ KOMBINACE PRO JK POSUVNÉ DO POUZDRA	
ZEĎ	vždy 1× SKLO + vždy KOVÁNÍ (1× Mušle/Madlo + 1× Montážní sada ZEĎ + 1× Dojezd dle pouzdra) + lze lištování GARDA (nutné Vodítko). Dveřní křídlo může být osazeno madlem, mušlí nebo hranovou mušlí + dělená obložková zárubeň.
SDK	vždy 1× SKLO + vždy KOVÁNÍ (1× Mušle/Madlo + 1× Montážní sada SDK + 1× Dojezd dle pouzdra) + lze lištování GARDA (nutné Vodítko). Dveřní křídlo může být osazeno madlem, mušlí nebo hranovou mušlí + dělená obložková zárubeň.

TLOUŠŤKA A VÁHA SKLA			
tl. 8 mm	do plochy 2 m²	váha	20 kg/m²
tl. 10 mm	nad plochu 2 m²	váha	25 kg/m²

LIŠTOVÁNÍ GARDA

Zobrazené lištování **Garda** lze aplikovat i na celoskleněné stěny industriálního stylu. Můžete vybírat mezi řešením se závěsy a klikou, pivotovým systémem s madlem nebo variantou posuvného systému.

S OBLOŽKOVOU ZÁRUBNÍ

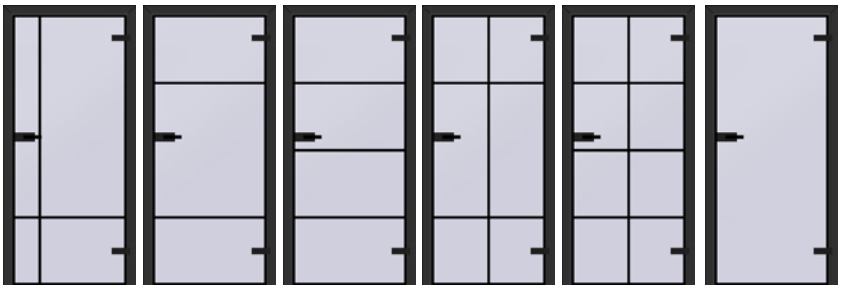

1 2 3 4 5 6

PIVOTOVÉ ŘEŠENÍ DO STAVEBNÍHO OTVORU

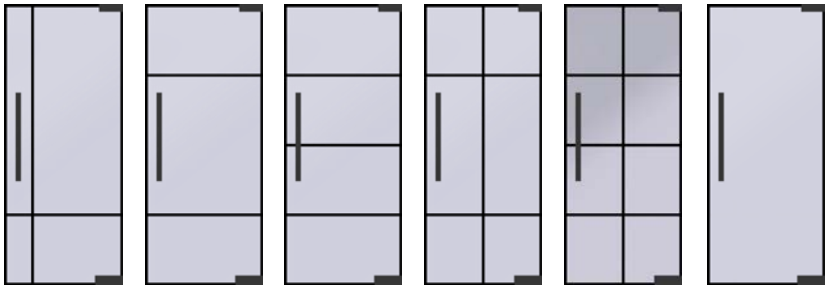

1 2 3 4 5 6

POSUVNÉ DVEŘE NA STĚNU NEBO DO POUZDRA

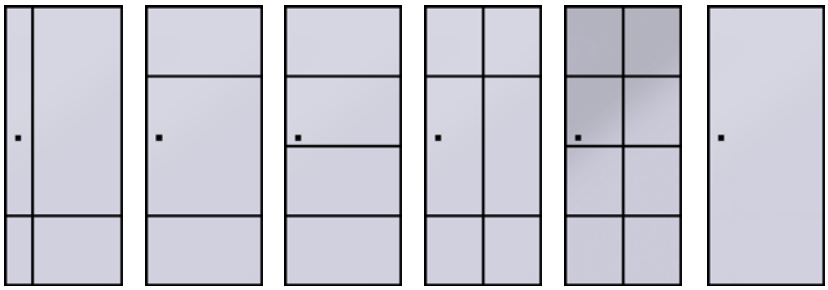

1 2 3 4 5 6

TECHNICKÉ PARAMETRY

Konstrukce

DVEŘE

Rám dveří
Základem konstrukce dveřního křídla je rám z masivních smrkových hranolů, u modelové řady Glasswood je to buková spárovka. V rozích jsou hranoly zpevněné.

Ekologická plná výplň
Pazdeřová deska (PAD) – lehčená deska z čistě přírodního materiálu, vyrábí se lepením a slisováním lněných vláken. PAD je zvukově izolační materiál, který pohlcuje hluk lépe než dřevotřísková deska (DTD). Splňuje vyšší akustické vlastnosti - vzduchová neprůzvučnost do 30 dB. Váha plných dveří s touto výplní je cca 32 kg. Má výborné tepelně izolační vlastnosti i lepší ohnivzdorné vlastnosti než dřevo. Přestože je hustota desek jen 380 kg/m³, materiál je tvarově stabilní a je odolnější vůči průhybu než DTD. Kvalita vstupních materiálů je zásadním faktorem určujícím konečnou kvalitu výrobku a tak používáme vysoce kvalitní PAD od francouzských a holandských dodavatelů. Stejně tak důležitá je pro nás ekologie. Desky jsou vyrobeny ze 100% přírodních surovin, jsou biologicky rozložitelné a jsou zcela zrecyklovatelné. Dveřní křídlo s PAD výplní je tak vyrobeno z 80% z biologického materiálu. Len je v průměru 50× šetrnější k životnímu prostředí než jiná vlákna. Len na rozdíl od dřeva neobsahuje žádný přirozeně se vyskytující formaldehyd.

Pláště
Celá konstrukce je oplášťována DTD nebo MDF deskou tloušťky 3 mm.

CPL pláště EGGER
CPL – Barevně stálé, snadno udržovatelné, odolné vůči mechanickému poškození a krátkodobému působení vody. Vhodné pro rodinné domy, byty a komerční prostory.

HPL pláště EGGER
HPL – Díky své vysoké odolnosti vůči oděru jsou vhodné do veřejných prostor. Široká škála nabídky dekoru pro bezfalcové dveře.

ZÁRUBNĚ

Konstrukce zárubně je tvořena DTD středovými dílci tloušťky 22 mm a obložkami s jádrem o tloušťce 18 mm. Zárubeň je osazena protiplechem, který je kromě standardního připevnění do obložky navíc připevněn do středového dílce a tím zabezpečuje zvýšenou odolnost proti vyražení. Vybrané materiály a mohutnější konstrukce zárubně garantují její pevnost a stabilitu.

HRANY

Falcové a reverzní dveře jsou olepeny melaminovou hranou. V případě bezfalcových dveří je použita hrana ABS 1 mm. Spodní hrana dveří se neolepuje.

KONSTRUKCE ZÁRUBNĚ
je tvořena středovými
dílci DTD tl. 22 mm
a obložkami tl. 18 mm,
šířka záklopu 60 mm

STŘEDOVÝ DÍL
ZÁRUBNĚ
z jednoho kusu pro
všechny šířky ostění

POVRCH DVEŘÍ
odolné CPL
nebo HPL pláště,
popř. nástřik RAL

KONSTRUKCE
je opláštěna DTD
nebo MDF deskou
tl. 3 mm

VÝPLŇ
pazdeřová deska
(PAD) z čiště
přírodního materiálu

RÁM
z masivních
smrkových hranolů

Výkresy *zárubní*

STANDARDNÍ ZÁRUBEŇ

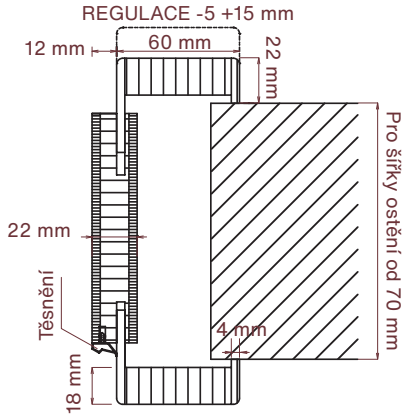

REVERZNÍ OTEVÍRÁNÍ

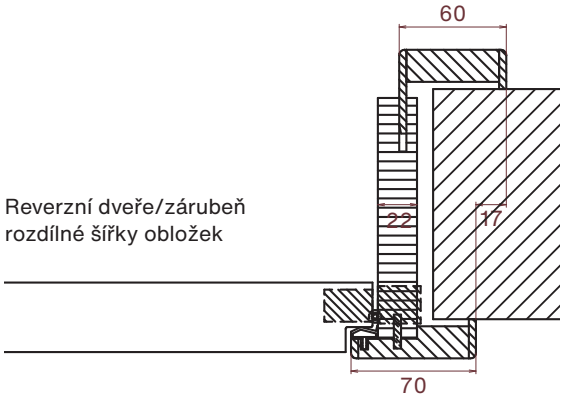

OBKLAD KOVOVÉ ZÁRUBNĚ (OKZ)

Regulace
+15 mm/-3 mm
při zaměření
vnější šířky profilu
ocelové zárubně

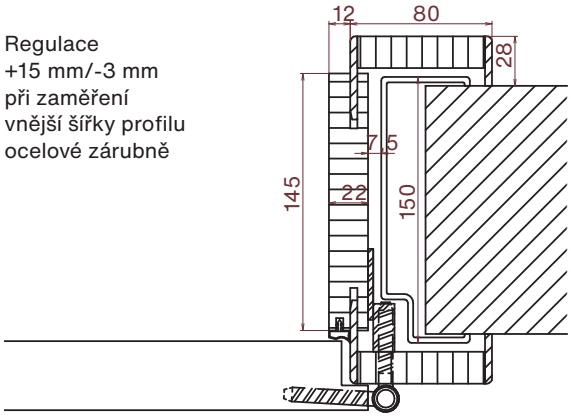

Regulace
+10 mm/-5 mm
při zaměření
šířky zdiva

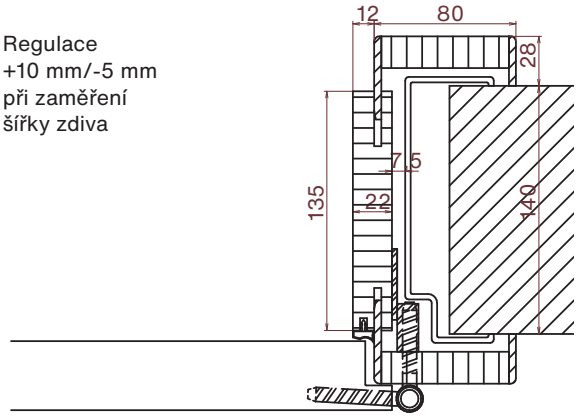

REKUPERAČNÍ (PROVĚTRÁVANÁ) ZÁRUBEŇ

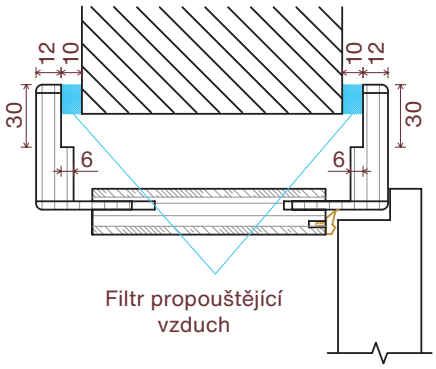

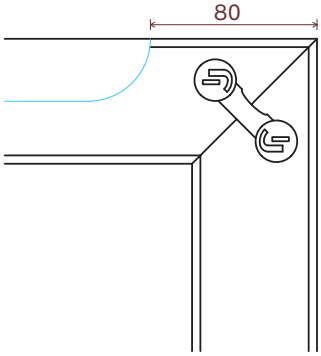

Otevíraní, *orientace*

Určení orientace (pravé/levé) dveří podle typu

FALCOVÉ DVEŘE

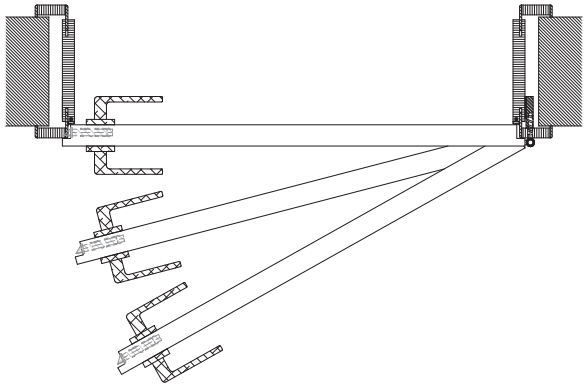

Falcové pravé

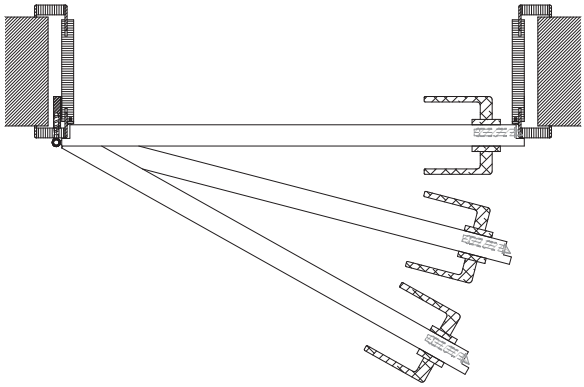

Falcové levé

BEZFALCOVÉ DVEŘE

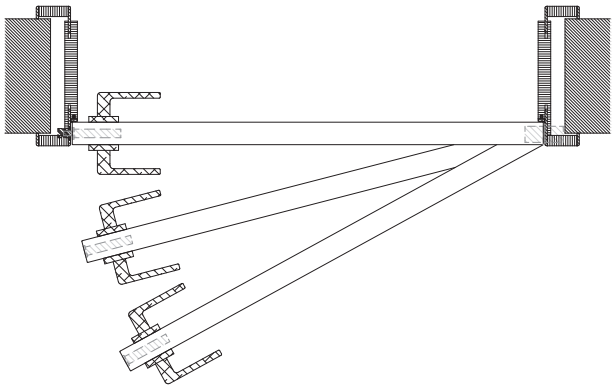

Bezfalcové pravé

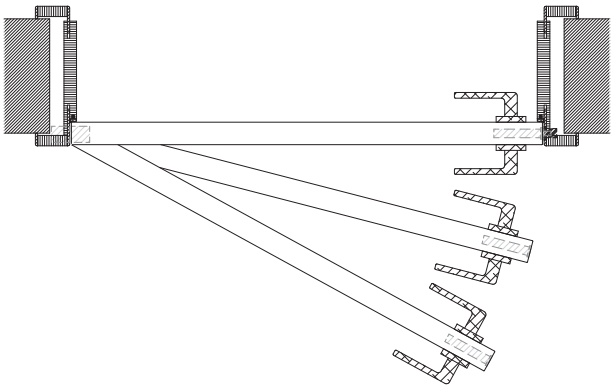

Bezfalcové levé

REVERZNÍ DVEŘE

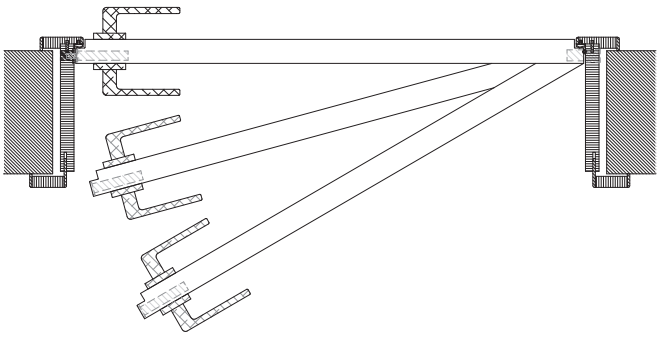

Reverzní pravé

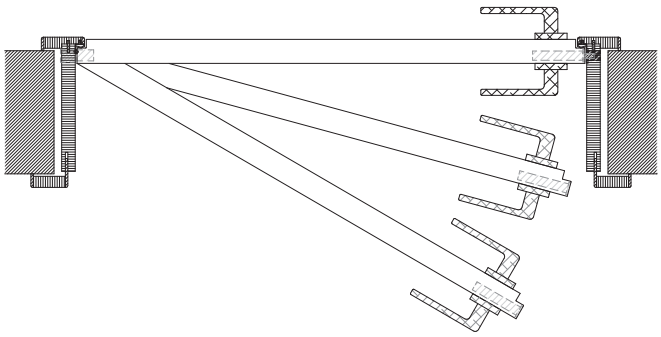

Reverzní levé

Napojení *podlah*

FALCOVÉ DVEŘE

Napojení podlah pro falcové dveře

Osa přechodové podlahové spáry
10-15mm ven od líce stěny

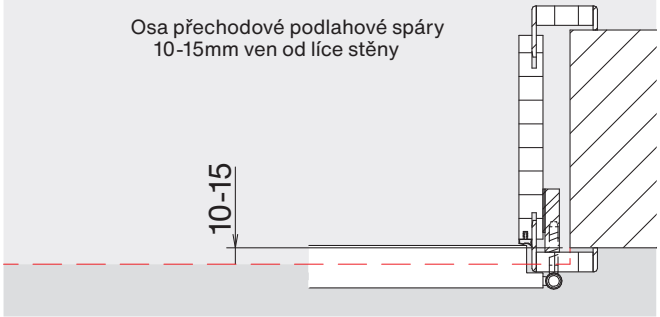

BEZFALCOVÉ DVEŘE

Napojení podlah pro bezfalcové dveře
a kovové zárubně

Osa přechodové podlahové
spáry v rovině stěny

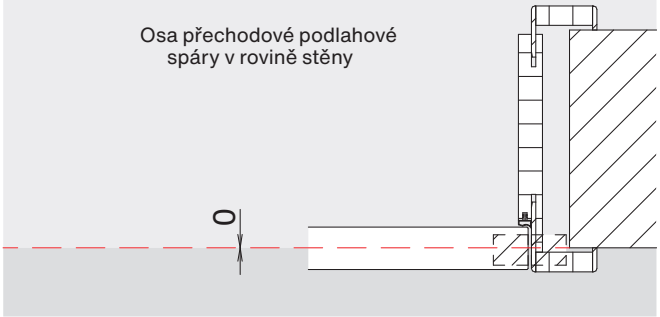

REVERZNÍ DVEŘE

Napojení podlah pro reverzní dveře

Osa přechodové podlahové
spáry v rovině stěny

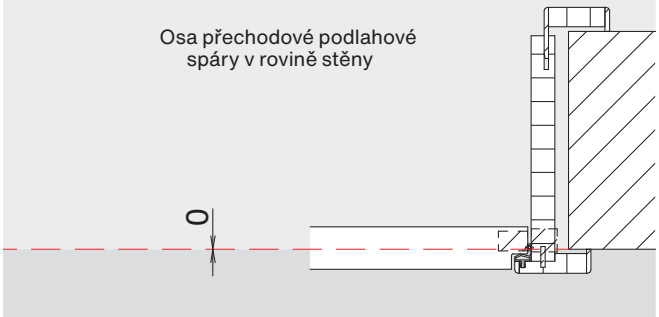

M-KOVÁNÍ

Napojení podlah pro M-kování

Osa přechodové podlahové spáry
8 a 62 mm dovnitř od líce stěny

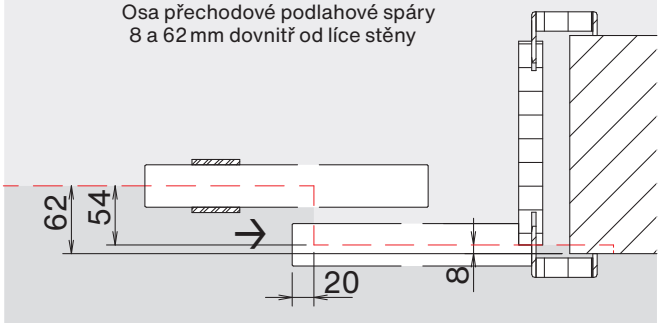

SKRYTÁ ZÁRUBEŇ

Napojení podlah pro dveře
do skryté zárubně otevírané ven

Osa přechodové podlahové spáry
20 mm dovnitř od líce stěny

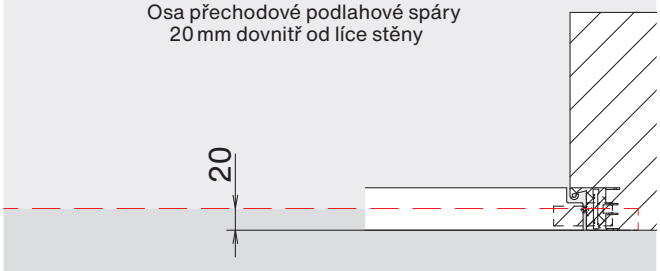

SKRYTÁ ZÁRUBEŇ DOVNITŘ

Napojení podlah pro dveře
do skryté zárubně otevírané dovnitř

Osa přechodové podlahové spáry
20 mm dovnitř od líce stěny

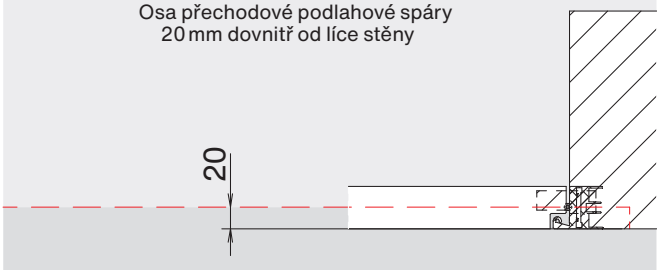

Stavební *otvory*

V případě, že jste se rozhodli pro obložkové zárubně, je nutné, abyste toto rozhodnutí učinili včas, tzn. při projektu, nejpozději při realizaci hrubé stavby. Stavební otvory pro zárubně musí mít dané parametry, které jsou uvedeny níže. Samotná montáž zárubní se provádí po dokončení maleb, obkladů a všech podlahových krytin, včetně koberců. V případě obkladů stěn, které nepřesahují nebo nekončí ve stejné výšce jako zárubně, je zapotřebí neprovádět obložení až do konce stavebního otvoru, ale vynechat jednu řadu obkladu a tu dodělat až po samotné montáži zárubně. Promyslete si umístění dveří s ohledem na elektroinstalaci, okolní zdi či budoucí vybavení. Nemáte-li dostatek prostoru, zvolte si např. posuvné dveře na zeď, do pouzdra nebo dveře skládací. Pokud je stavba v takové fázi, že již není možné atypické stavební otvory upravit, nic není ztraceno! Vyrobíme Vám dveře dle Vaší potřeby.

Tabulka rozměrů dveří, zárubní a stavebních otvorů

jmen. rozměr š × v (mm)	A šířka křídla	B světlá š. zárubně	C světlá š. otvoru	D celková š. zárubně	E výška křídla	F světlá v. zárubně	G světlá v. otvoru	H celková v. zárubně
600 × 1970	650/620	606	700	750	1985/1970	1970	2020 (2010-2030)	2042
700 × 1970	750/720	706	800	850				
800 × 1970	850/820	806	900	950				
900 × 1970	950/920	906	1000	1050				

Šířka ostění zárubně je vyráběna z jednoho nepřerušovaného kusu.

Rozměry stavebních otvorů specifických výrobků

typ výrobku	šířka	výška	ostění
Standardní zárubeň	+10 cm	min. 201 cm	min. 7 cm
Bezfalcová zárubeň	+10 cm	min. 201 cm	min. 8,5 cm
Protipožární zárubeň	+12 cm	min. 203 cm	min. 7 cm
Rámová zárubeň	+20 cm	min. 207 cm	min. 10 cm
M-kování - zárubeň	+10 cm	min. 203 cm	min. 12,5 cm
Skládací - zárubeň	+10 cm	min. 203 cm	min. 7 cm
Reverzní - zárubeň	+10 cm	min. 203 cm	min. 7 cm
Světlíkové stěny	–	–	min. 15 cm
Skrytá zárubeň	+12 cm	min. +6 cm	min. 9 cm, SDK 10 cm

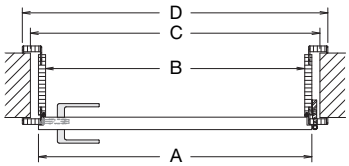

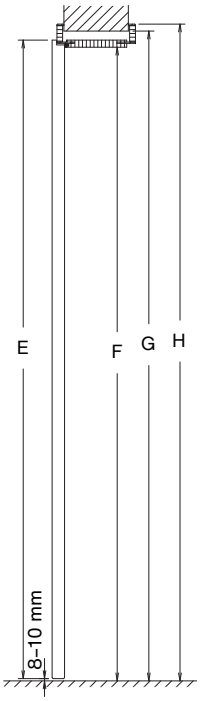

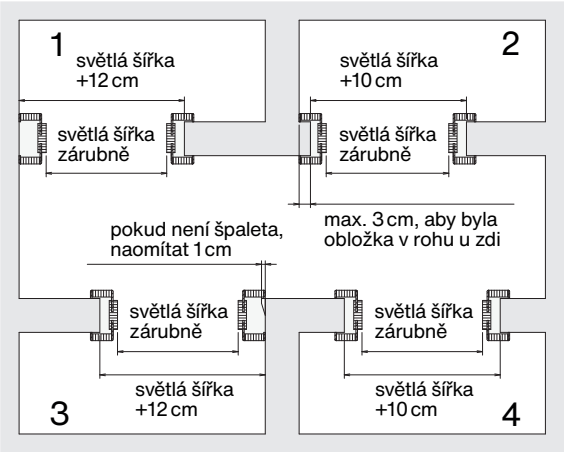

Poznámky

Zlomek

Zlomek

DVEŘE od roku 1993

HODONÍN showroom a sídlo společnosti ZLOMEK, s. r. o.
Čajkovského 39, 695 01 Hodonín (Velká Kasárna)
+420 720 020 389
info@zlomek.cz

BRNO showroom ZLOMEK, s. r. o.
Stránského 3140/39, 616 00 Brno-Žabovřesky
+420 601 575 252, +420 720 029 668
brno@zlomek.cz

PRAHA showroom ZLOMEK, s. r. o.
Českomoravská 1181/23, 190 00, Praha 9 – Libeň
+420 720 879 975
praha@zlomek.cz

BRATISLAVA showroom ZLOMEK SK, s. r. o.
Podlučinského 5 A, 821 03 Bratislava II – Ružinov
+421 948 344 599, +421 948 322 300
bratislava@zlomek.sk

OBCHODNÍ ZASTOUPENÍ

Aktuální seznam vzorkoven najdete na www.zlomek.cz

Uvedené ceny jsou v Kč bez DPH. U nákupu zboží s montáží je v případě splnění zákonných nároků účtovaná snížená sazba DPH 12 %.
Při nákupu zboží bez montáže je sazba DPH základních 21 %. Ceníkové ceny jsou EXW Hodonín.

Zlomek.dvere

Zlomek.dvere.nabytek

Zlomekcz

Autorizovaný prodejce

Ceník platný od 1.8.2026 Verze ceníku 8/2026. Změny vyhrazeny.